2021

- εμπορικό

[2]

ΌPaini

MESSINA
σελ. 3

PALERMO
σελ. 3

P3
σελ. 4

MIURA
σελ. 6

VENTUS
σελ. 7

PILOTA
σελ. 8

CRETA 100
σελ. 10

COOPER
σελ. 13

CLASSICA
σελ. 14

ARNO
σελ. 16

LIBERTY
σελ. 18

ORNELLAIA
σελ. 20

MESSINA

ΕΙΔΟΣ	ΣΧΕΔΙΟ	ΚΩΔΙΚΟΣ	ΠΕΡΙΓΡΑΦΗ	ΤΙΜΗ €
	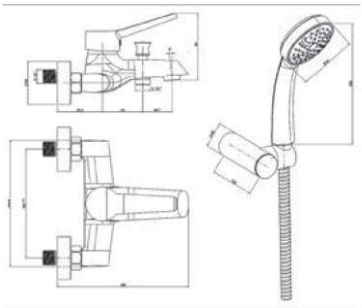	MECR105	Μπάνιου χρωμέ	**110,00**
	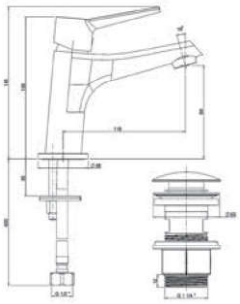	MECR211FO	Νιπτήρος με A/B clicker, χρωμέ	**63,00**
PALERMO				
	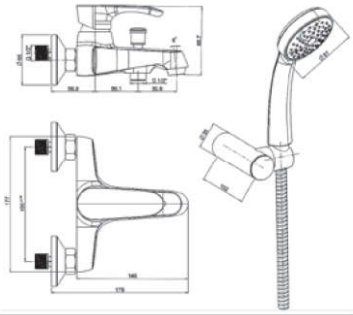	PACR105	Μπάνιου, χρωμέ	**123,00**
	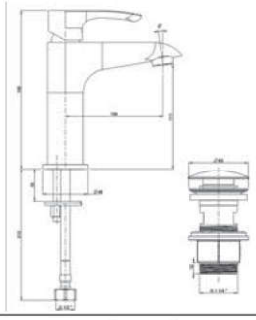	PACR211FO	Νιπτήρος με A/B clicker, χρωμέ	**70,00**
	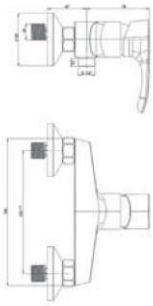	PACR511	Νιπτήρος, χρωμέ	**70,00**

Τιμοκατάλογος μπαταριών “Paini”

P3

ΕΙΔΟΣ	ΣΧΕΔΙΟ	ΚΩΔΙΚΟΣ	ΠΕΡΙΓΡΑΦΗ	ΤΙΜΗ €
	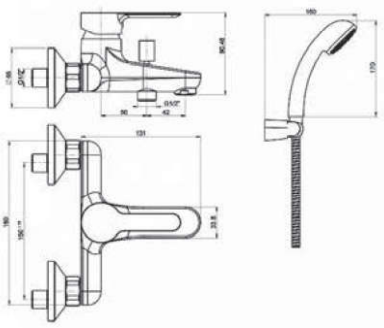	P3CR105	Μπάνιου, χρωμέ	**92,00**
	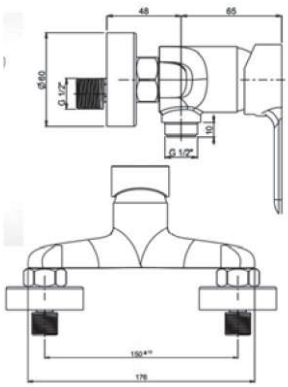	P3CR511	Ντουζιέρας, χρωμέ	**59,00**
	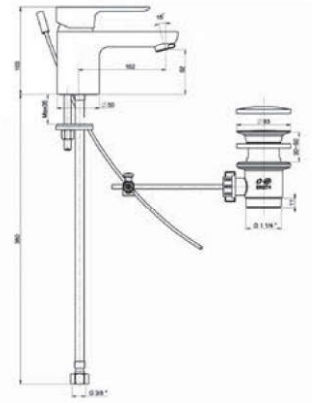	P3CR211	Νιπτήρος με Α/Β, χρωμέ	**57,00**
	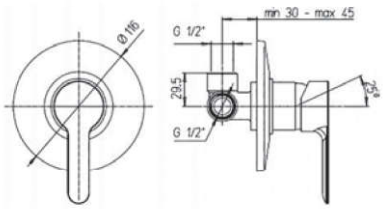	P3CR690	Ντουζιέρας εντοιχισμού, χρωμέ	**47,00**

P3

ΕΙΔΟΣ	ΣΧΕΔΙΟ	ΚΩΔΙΚΟΣ	ΠΕΡΙΓΡΑΦΗ	ΤΙΜΗ €
	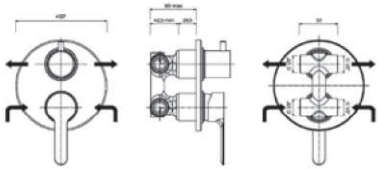	P3CR6911	Ντουζιέρας εντοιχισμού 2 οδών, χρωμέ	**115,00**
	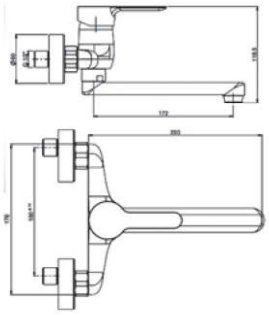	P3CR501	Νεροχύτου τοίχου, χρωμέ	**75,00**
	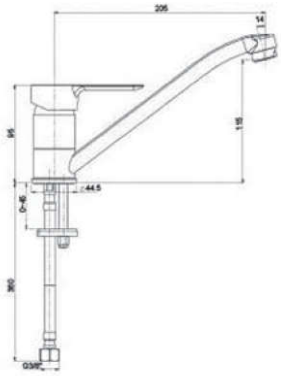	P3CR573	Νεροχύτου πάγκου, χρωμέ	**60,00**
	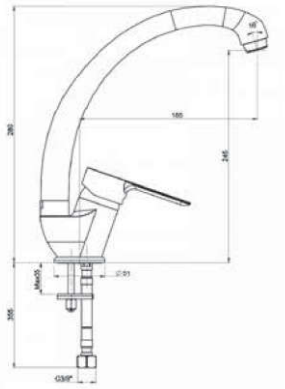	P3CR570	Νεροχύτου όρθια, χρωμέ	**64,00**

MIURA

ΕΙΔΟΣ	ΣΧΕΔΙΟ	ΚΩΔΙΚΟΣ	ΠΕΡΙΓΡΑΦΗ	ΤΙΜΗ €
	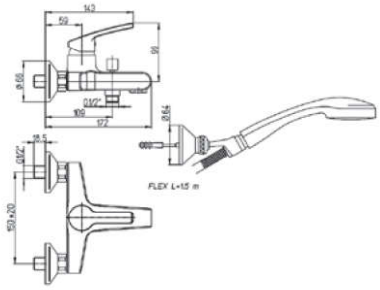	MRCR105	Μπάνιου, χρωμέ	**134,00**
	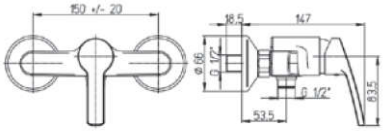	MRCR511	Ντουζιέρας, χρωμέ	**132,00**
	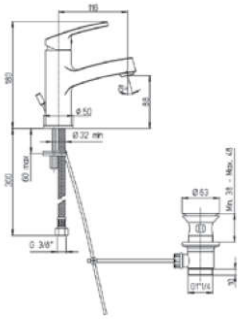	MRCR211	Νιπτήρος με Α/Β, χρωμέ	**84,00**
	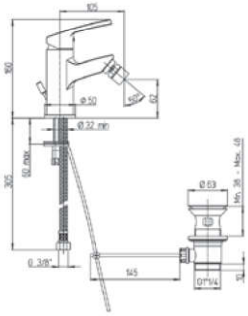	MRCR306	Μπιντέ με Α/Β, χρωμέ	**134,00**
	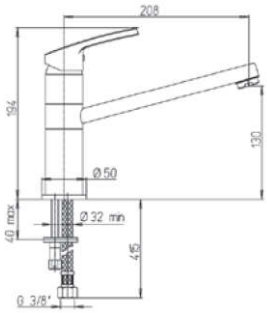	MRCR573	Νεροχύτου πάγκου, χρωμέ	**165,00**

VENTUS

ΕΙΔΟΣ	ΣΧΕΔΙΟ	ΚΩΔΙΚΟΣ	ΠΕΡΙΓΡΑΦΗ	ΤΙΜΗ €
	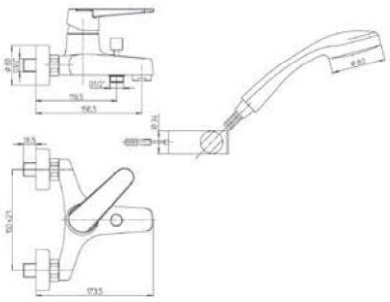	93CR105	Μπάνιου, χρωμέ	**108,00**
	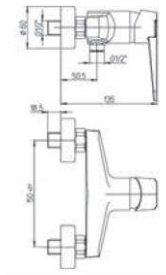	93CR511	Ντουζιέρας, χρωμέ	**89,00**
	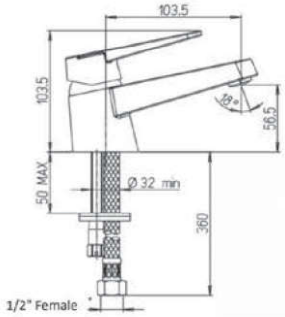	93CR211	Νιπτήρος με Α/Β, χρωμέ	**91,00**
	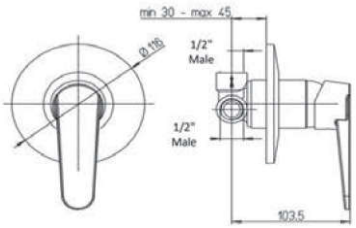	93CR690	Ντουζιέρας εντοιχισμού, χρωμέ	**52,00**
	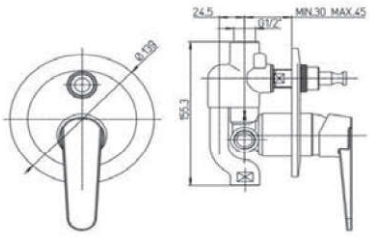	93CR691	Ντουζιέρας εντοιχισμού 2 οδών, χρωμέ	**105,00**

PILOTA

ΕΙΔΟΣ	ΣΧΕΔΙΟ	ΚΩΔΙΚΟΣ	ΠΕΡΙΓΡΑΦΗ	ΤΙΜΗ €
	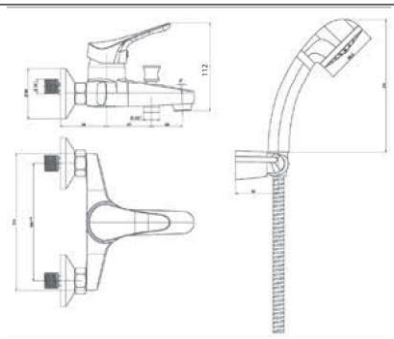	04CR105FO	Μπάνιου, χρωμέ	**82,00**
	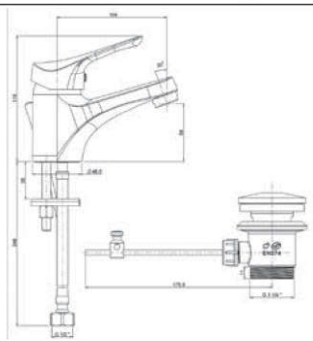	04CR211F4FO	Νιπτήρος με Α/Β, χρωμέ	**52,00**
	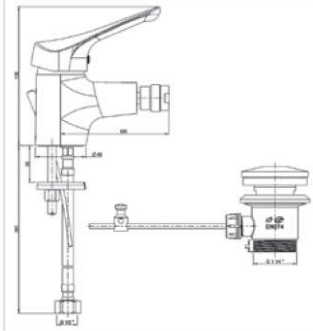	04CR306F4FO	Μπιντέ με Α/Β, χρωμέ	**54,00**
	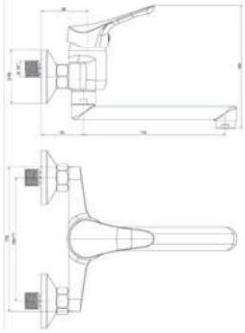	04CR501F4FO	Νεροχύτου τοίχου, χρωμέ	**57,00**
	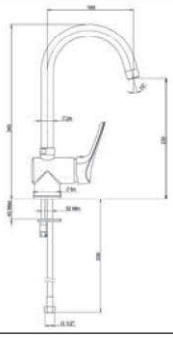	04CR572F4FO	Νεροχύτου όρθια ψηλή, χρωμέ	**75,00**

PILOTA

ΕΙΔΟΣ	ΣΧΕΔΙΟ	ΚΩΔΙΚΟΣ	ΠΕΡΙΓΡΑΦΗ	ΤΙΜΗ €
	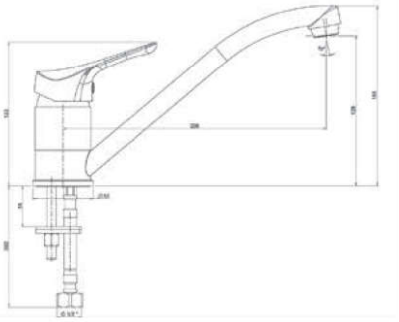	04CR573F4FO	Νεροχύτου πάγκου, χρωμέ	**48,00**
	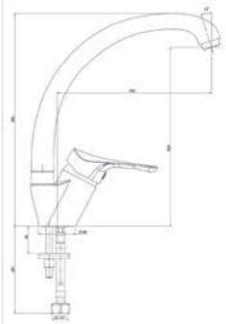	04CR570F4FO	Νεροχύτου όρθια, χρωμέ	**53,00**
	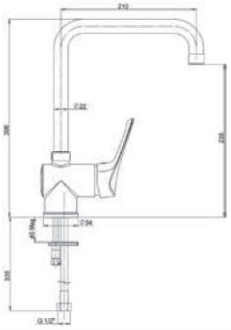	04CR572/90F4FO	Νεροχύτου όρθια 90° ψηλή, χρωμέ	**76,00**
		04CR568F4FO	Νεροχύτου βουρτσάκι, χρωμέ	**82,00**
	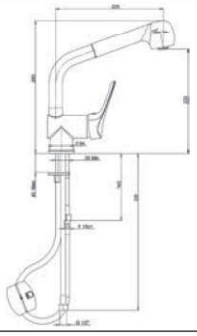	04CR566F4FO	Νεροχύτου βουρτσάκι σπιράλ, χρωμέ	**98,00**

CRETA 100

ΕΙΔΟΣ	ΣΧΕΔΙΟ	ΚΩΔΙΚΟΣ	ΠΕΡΙΓΡΑΦΗ	ΤΙΜΗ €
	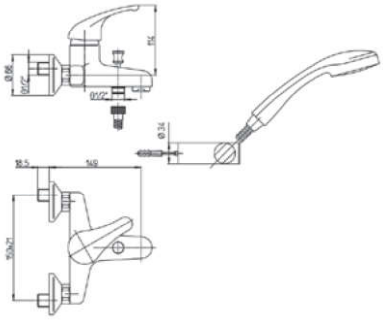	42CR105	Μπάνιου, χρωμέ	**112,00**
	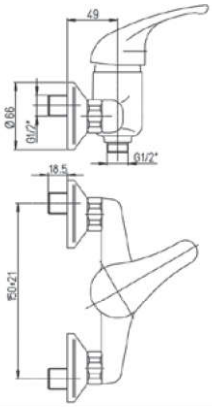	42CR511	Ντουζιέρας, χρωμέ	**111,00**
	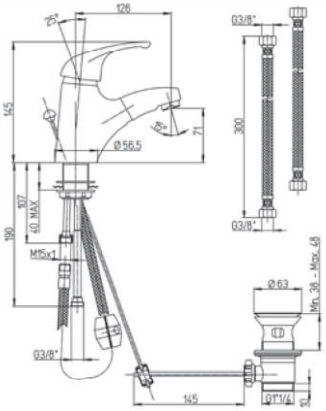	42CR217	**Νιπτήρος με αποσπώ-μενο ρουξούνι, χρωμέ**	**235,00**
	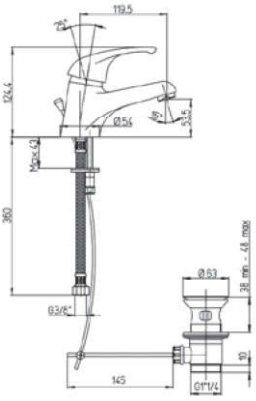	42CR211	Νιπτήρος με Α/Β, χρωμέ	**75,00**

CRETA 100

ΕΙΔΟΣ	ΣΧΕΔΙΟ	ΚΩΔΙΚΟΣ	ΠΕΡΙΓΡΑΦΗ	ΤΙΜΗ €
	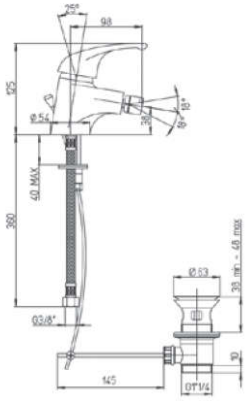	42CR306	Μπιντέ με Α/Β, χρωμέ	**124,00**
	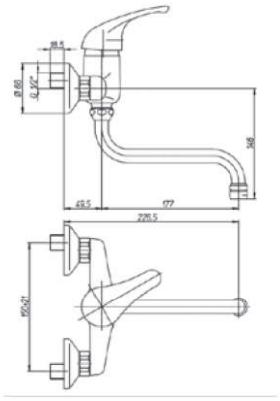	42CR501 42CC501	Νεροχύτου τοίχου, χρωμέ Νεροχύτου τοίχου, cappuccino	**130,00** **135,00**
	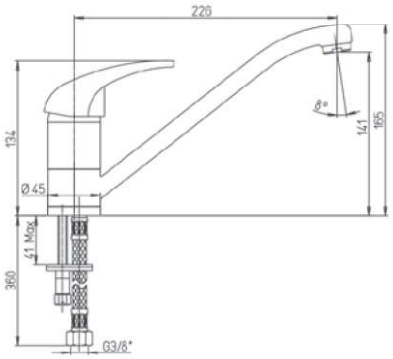	42CR573	Νεροχύτου πάγκου, χρωμέ	**67,00**
	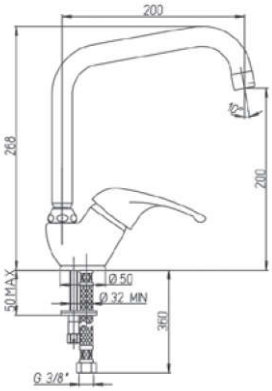	42CR570	Νεροχύτου όρθια, χρωμέ	**75,00**

CRETA 100

ΕΙΔΟΣ	ΣΧΕΔΙΟ	ΚΩΔΙΚΟΣ	ΠΕΡΙΓΡΑΦΗ	ΤΙΜΗ €
	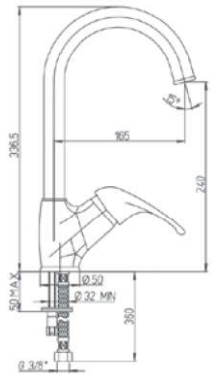	42CR572	Νεροχύτου όρθια, χρωμέ	**230,00**
	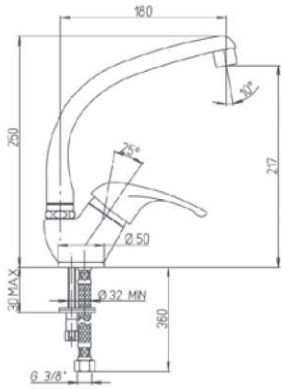	42CR571 42BY571	Νεροχύτου όρθια χυτό ρουξούνι, χρωμέ Νεροχύτου όρθια χυτό ρουξούνι, λευκή	**92,00** **99,00**
	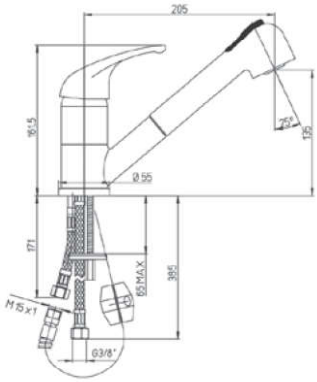	42CR568 42TD568	Νεροχύτου βουρτσάκι, χρωμέ Νεροχύτου βουρτσάκι, terra francia	**198,00** **202,00**
	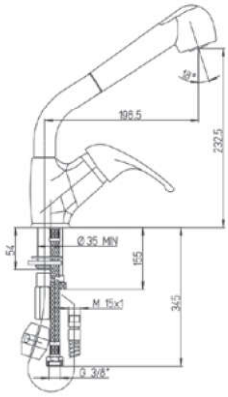	42CR567 42TD567	Νεροχύτου όρθια βουρτσάκι, χρωμέ Νεροχύτου όρθια βουρτσάκι, terra francia	**243,00** **245,00**

COOPER

ΕΙΔΟΣ	ΣΧΕΔΙΟ	ΚΩΔΙΚΟΣ	ΠΕΡΙΓΡΑΦΗ	ΤΙΜΗ €
	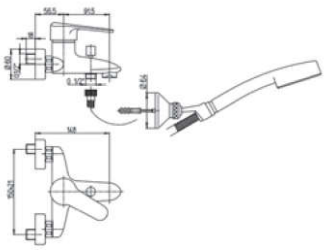	80CR105	Μπάνιου, χρωμέ	**125,00**
	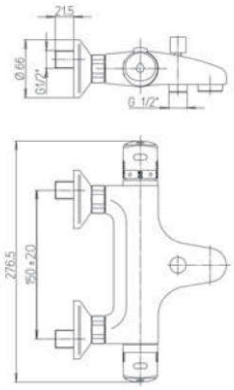	80CR111TH	Μπάνιου θερμ/κή χωρίς τηλέφωνο, χρωμέ	**175,00**
	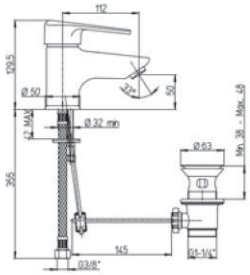	80CR211	Νιπτήρος με Α/Β, χρωμέ	**100,00**
	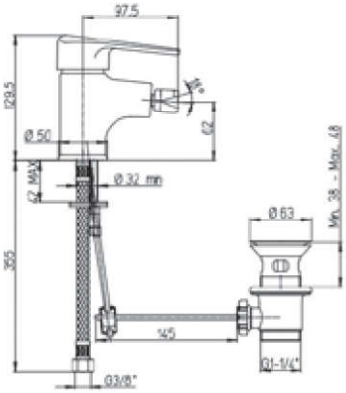	80CR306	Μπιντέ με Α/Β, χρωμέ	**92,00**

CLASSICA

ΕΙΔΟΣ	ΣΧΕΔΙΟ	ΚΩΔΙΚΟΣ	ΠΕΡΙΓΡΑΦΗ	ΤΙΜΗ €
		BKCR105FO CLCR105FO	Μπάνιου, χρωμέ (μισής στροφής) Μπάνιου, χρωμέ (πολυ-στροφική)	**76,00** **76,00**
	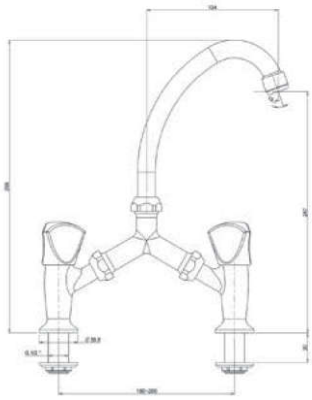	BKCR215AEFO CLCR215AEFO	Νιπτήρος γέ-φυρα, χρω-μέ (μισής στροφής) Νιπτήρος γέφυρα, χρωμέ (πο-λυστροφική)	**64,00** **64,00**
	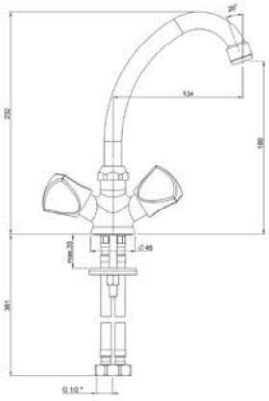	BKCR254AEFO CLCR254AEFO	Νιπτήρος 1ας οπής, χρωμέ (μισής στροφής) Νιπτήρος 1ας οπής, χρωμέ (πολυ-στροφική)	**42,00** **42,00**
		BKCR300BFO +BKCR300RFO	Μπιντέ, χρωμέ (μισής στροφής)	**57,00**

CLASSICA

ΕΙΔΟΣ	ΣΧΕΔΙΟ	ΚΩΔΙΚΟΣ	ΠΕΡΙΓΡΑΦΗ	ΤΙΜΗ €
	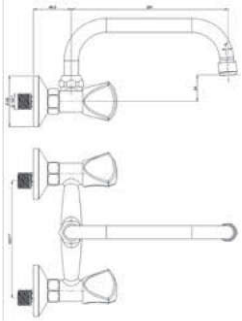	BKCR502FO CLCR502FO	Νεροχύτου τοίχου, χρωμέ (μισής στροφής) (πολυστροφική)	45,00 45,00
	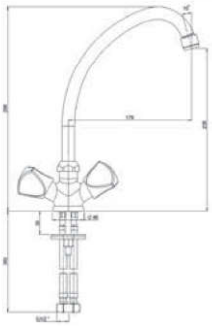	BKCR570AEFO CLCR570AEFO	Νεροχύτου 20cm ρουξούνι, χρωμέ (μισής στροφής) (πολυστροφική)	42,00 42,00
	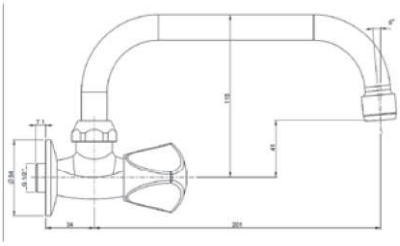	BKCR518AEFO CLCR518AEFO	Νεροχύτου τοίχου μονή, χρωμέ (μισής στροφής) (πολυστροφική)	22,00 22,00
	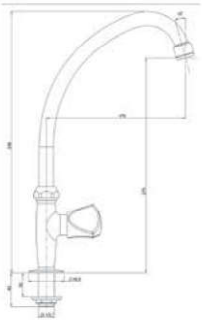	BKCR225AEFO CLCR225AEFO	Νεροχύτου μονή (ψυγείου), χρωμέ (μισής στροφής) (πολυστροφική)	28,00 28,00
	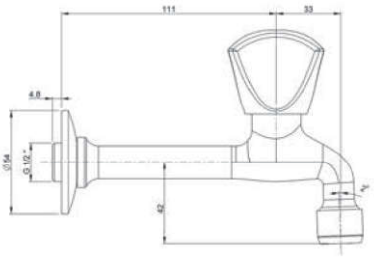	BKCR530FO CLCR530FO	Κάνουλα μακρύλαιμη, χρωμέ (μισής στροφής) (πολυστροφική)	21,00 21,00

ARNO

ΕΙΔΟΣ	ΣΧΕΔΙΟ	ΚΩΔΙΚΟΣ	ΠΕΡΙΓΡΑΦΗ	ΤΙΜΗ €
	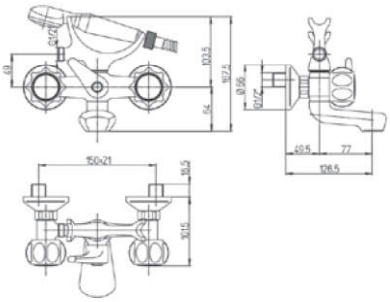	37CR100	Μπάνιου με τηλέφωνο, χρωμέ	**198,00**
	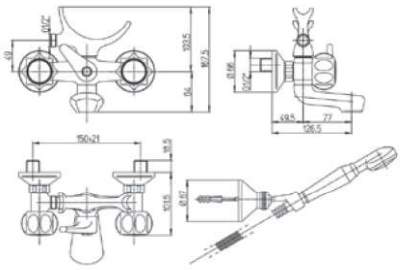	37CR105	Μπάνιου, χρωμέ	**213,00**
	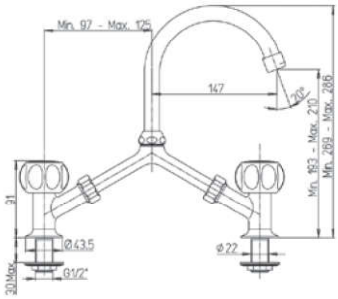	37CR215	Νιπτήρος γέφυρα, χρωμέ	**91,00**
	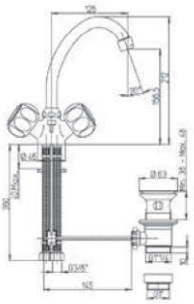	37CR250	Νιπτήρος με Α/Β, χρωμέ	**129,00**
	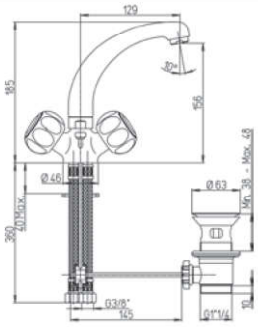	37CR256	Νιπτήρος 1ας οπής χυτό ρουξούνι, χρωμέ	**140,00**

ARNO

ΕΙΔΟΣ	ΣΧΕΔΙΟ	ΚΩΔΙΚΟΣ	ΠΕΡΙΓΡΑΦΗ	ΤΙΜΗ €
	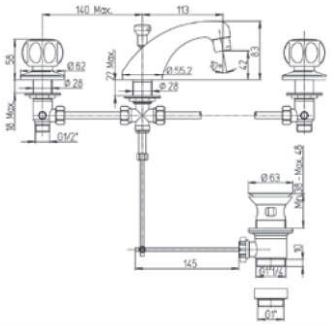	37CR211	Νιπτήρος 3-οπών με Α/Β, χρωμέ	**196,00**
	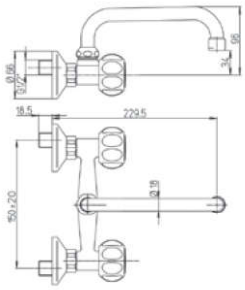	37CR502	Νεροχύτου τοίχου άνω ροής, χρωμέ	**73,00**
	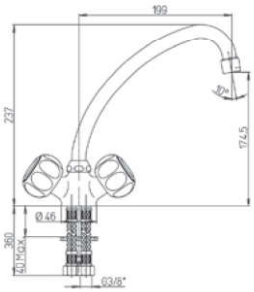	37CR570	Νεροχύτου όρθια 90°, χρωμέ	**70,00**
	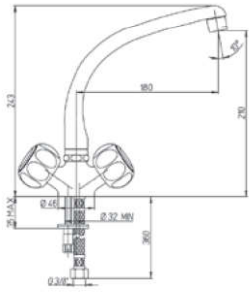	37CR571	Νεροχύτου όρθια χυτό ρουξούνι, χρωμέ	**152,00**
	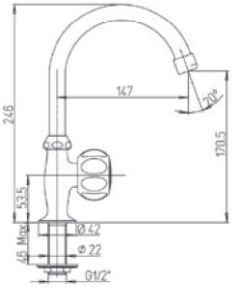	37CR225	Νεροχύτου μονή (ψυγείου), χρωμέ	**52,00**

LIBERTY

ΕΙΔΟΣ	ΣΧΕΔΙΟ	ΚΩΔΙΚΟΣ	ΠΕΡΙΓΡΑΦΗ	ΤΙΜΗ €
	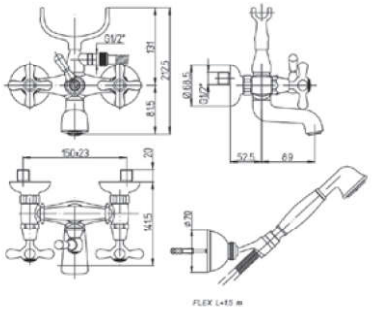	17CR105	Μπάνιου, χρωμέ	**332,00**
	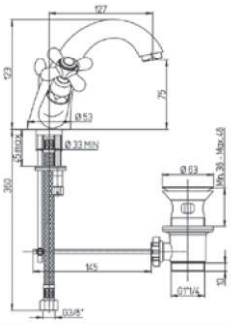	17CR243	Νιπτήρος 1ας οπής με Α/Β, χρωμέ	**207,00**
	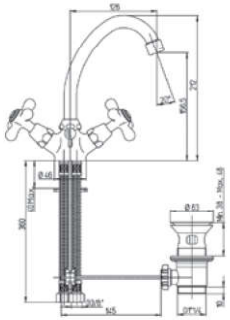	17CR250	Νιπτήρος με Α/Β, χρωμέ	**153,00**
	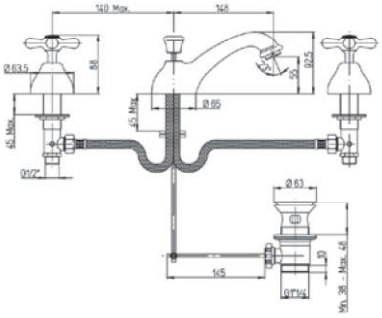	17CR211	Νιπτήρος 3-οπών με Α/Β, χρωμέ	**260,00**
	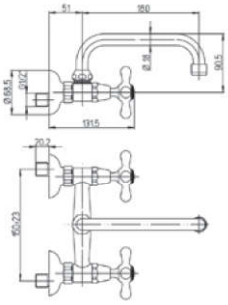	17CR502 17OT502	Νεροχύτου τοίχου άνω ροής, χρωμέ Νεροχύτου τοίχου άνω ροής, ορειχάλκινη	**150,00** **165,00**

LIBERTY

ΕΙΔΟΣ	ΣΧΕΔΙΟ	ΚΩΔΙΚΟΣ	ΠΕΡΙΓΡΑΦΗ	ΤΙΜΗ €
	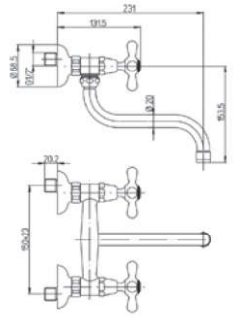	17CR501 17F3501	Νεροχύτου τοίχου, χρωμέ Νεροχύτου τοίχου, χρωμέ ορειχ. αντικέ	**150,00** **180,00**
	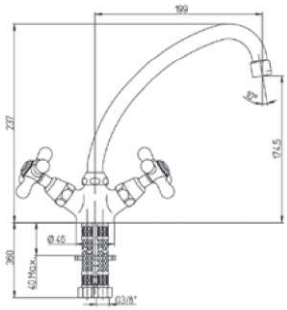	17CR570 17OT570	Νεροχύτου όρθια 90°, χρωμέ Νεροχύτου όρθια 90°, ορειχάλκινη	**126,00** **140,00**
	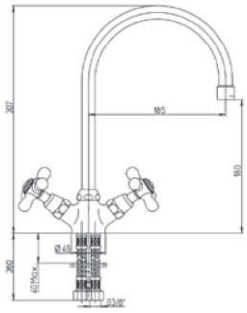	17CR572	Νεροχύτου όρθια, χρωμέ	**134,00**
	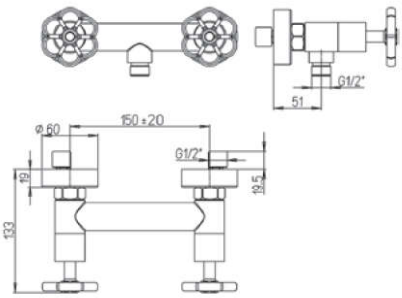	72CR511	Ντουζιέρας, χρωμέ	**190,00**
	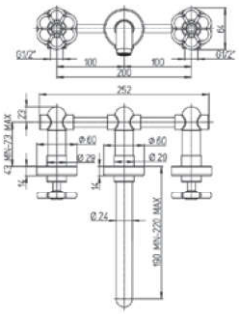	72CR207	Νιπτήρος εντοιχισμού 3-οπών	**242,00**

ORNELLAIA

ΕΙΔΟΣ	ΣΧΕΔΙΟ	ΚΩΔΙΚΟΣ	ΠΕΡΙΓΡΑΦΗ	ΤΙΜΗ €
	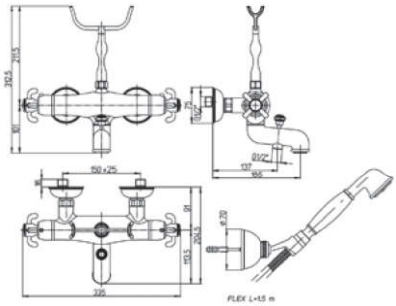	87CR105TH	Μπάνιου θερμοστατι-κή, χρωμέ	**519,00**
	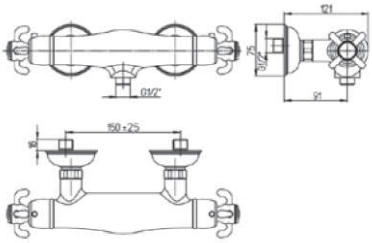	87CR511TH	Ντουζιέρας θερμο-στατική, χρωμέ	**293,00**
	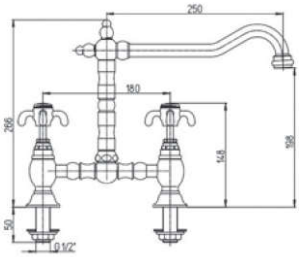	87CR215B	Νιπτήρος γέφυρα, χρωμέ	**195,00**
	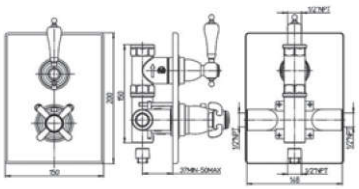	87CR690TH 87PW690TH	Ντουζιέρας εντοιχισμού θερμο-στατική, χρωμέ Ντουζιέρας εντοιχισμού θερμο-στατική, pvd αντικέ	**320,00** **330,00**

ΥΔΡΟΝΟΜΗ ΑΕΒΕ
ΘΕΣΗ ΚΥΡΙΛΛΟΣ
19300 ΑΣΠΡΟΠΥΡΓΟΣ
ΤΗΛ. : 210 6252444
FAX : 210 6252396
e-mail: info@hydronomi.gr
www.hydronomi.gr