2021

- μπάνιο
- ντουζιέρα
- νεροχύτης

[1]

Paini

PARALLEL
σελ. 2

LE MANS
σελ. 4

ARENA
σελ. 5

COX
σελ. 6

ΕΙΔΙΚΕΣ ΜΠΑΤΑΡΙΕΣ ΝΕΡΟΧΥΤΟΥ
σελ. 13

NOVE
σελ. 15

OVO
σελ. 18

DAX R
σελ. 22

ATACAMA
σελ. 24

GHIBLI
σελ. 25

MORGANA
σελ. 26

LADY
σελ. 27

PIXEL NEW
σελ. 28

2T ΘΕΡΜΟΣΤΑΤΙΚΕΣ
σελ. 29

SMART MEDICAL
σελ. 30

SHOWER-LINE
σελ. 32

WATERBOX
σελ. 44

ΣΕΙΡΕΣ & ΣΕΤ ΜΑΥΡΩΝ ΜΠΑΤΑΡΙΩΝ
σελ. 52

ΑΝΤΑΛΛΑΚΤΙΚΑ
σελ. 62

ΜΗΧΑΝΙΣΜΟΙ
σελ. 64

PARALLEL

ΕΙΔΟΣ	ΣΧΕΔΙΟ	ΚΩΔΙΚΟΣ	ΠΕΡΙΓΡΑΦΗ	ΤΙΜΗ €
	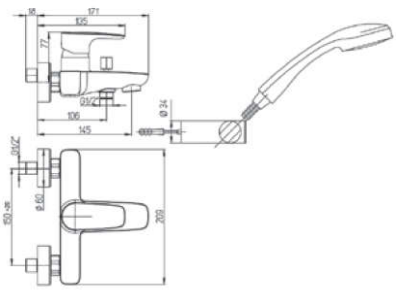	47CR105	Μπάνιου, χρωμέ	**150,00**
	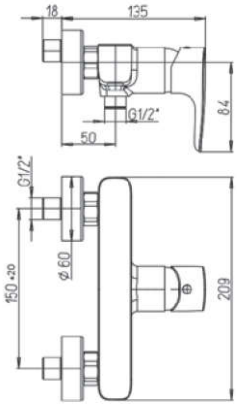	47CR511	Ντουζιέρας, χρωμέ	**167,00**
	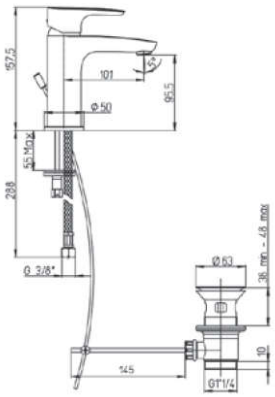	47CR211	Νιπτήρος με Α/Β, χρωμέ	**93,00**
	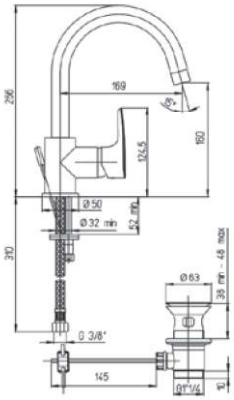	47CR250	Νιπτήρος με Α/Β, χρωμέ	**169,00**

PARALLEL

ΕΙΔΟΣ	ΣΧΕΔΙΟ	ΚΩΔΙΚΟΣ	ΠΕΡΙΓΡΑΦΗ	ΤΙΜΗ €
	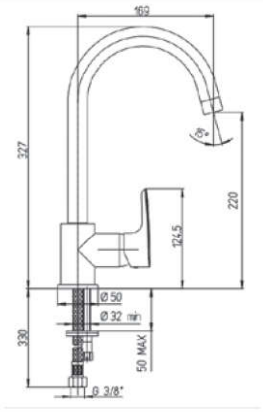	47CR572	Νεροχύτου όρθια, χρωμέ	**113,00**
	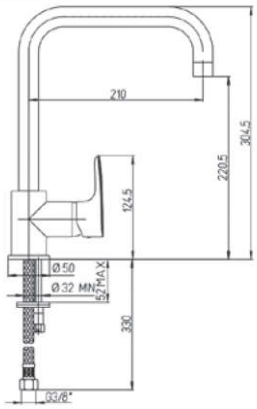	47CR572/599B	Νεροχύτου όρθια 90°, χρωμέ	**198,00**
	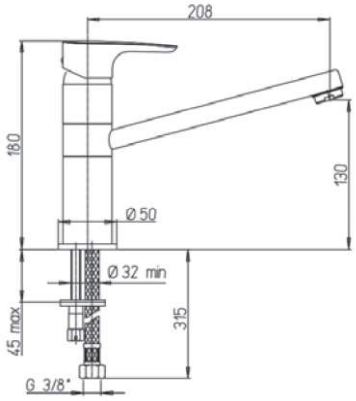	47CR573	Νεροχύτου πάγκου, χρωμέ	**165,00**
	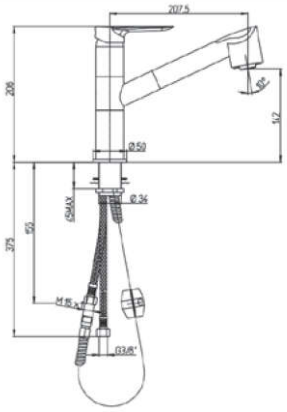	47CR568	Νεροχύτου βουρτσάκι, χρωμέ	**270,00**

LE MANS

ΕΙΔΟΣ	ΣΧΕΔΙΟ	ΚΩΔΙΚΟΣ	ΠΕΡΙΓΡΑΦΗ	ΤΙΜΗ €
	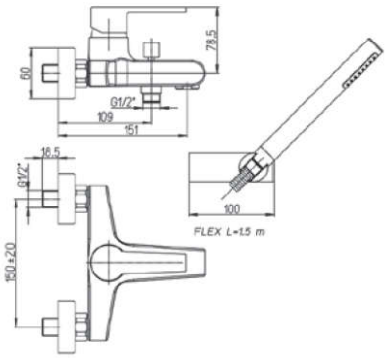	90CR105	Μπάνιου, χρωμέ	**140,00**
	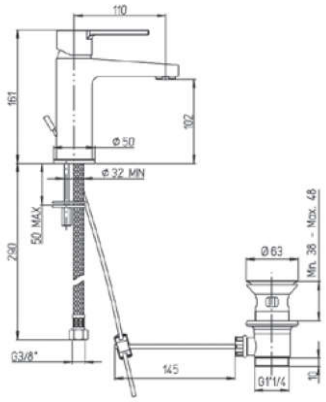	90CR211	Νιπτήρος με Α/Β, χρωμέ	**87,00**
	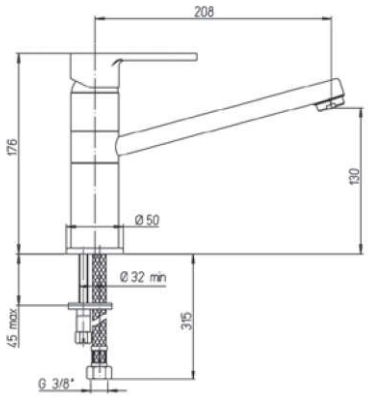	90CR573	Νεροχύτου πάγκου, χρωμέ	**165,00**
	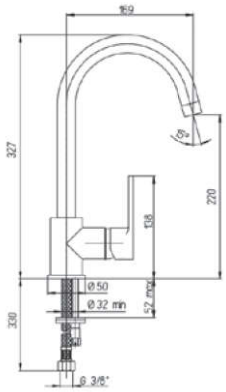	90CR572	Νεροχύτου όρθια, χρωμέ	**188,00**

MADE IN ITALY

ARENA

ΕΙΔΟΣ	ΣΧΕΔΙΟ	ΚΩΔΙΚΟΣ	ΠΕΡΙΓΡΑΦΗ	ΤΙΜΗ €
	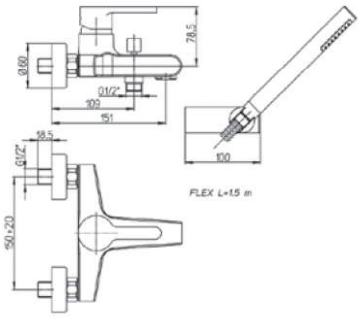	92CR105	Μπάνιου, χρωμέ	**134,00**
	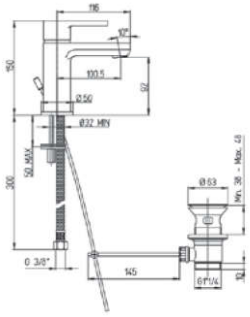	92CR211	Νιπτήρος με Α/Β, χρωμέ	**87,00**
	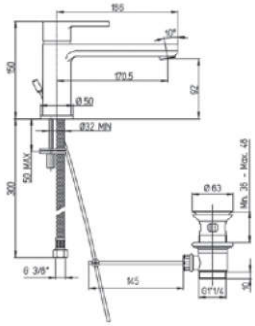	92CR211BL	Νιπτήρος μακρύ ρουξούνι με Α/Β, χρωμέ	**162,00**
	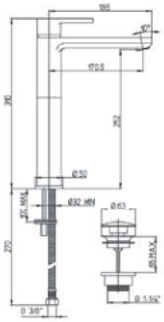	92CR211LLBLSR	Νιπτήρος ψηλή με Α/Β clicker, χρωμέ	**146,00**
	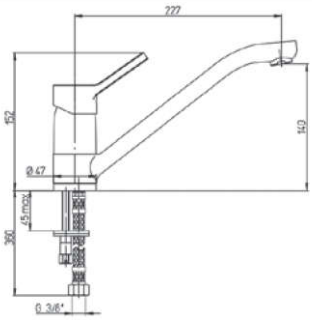	92CR573	Νεροχύτου πάγκου, χρωμέ	**173,00**

COX

ΕΙΔΟΣ	ΣΧΕΔΙΟ	ΚΩΔΙΚΟΣ	ΠΕΡΙΓΡΑΦΗ	ΤΙΜΗ €
	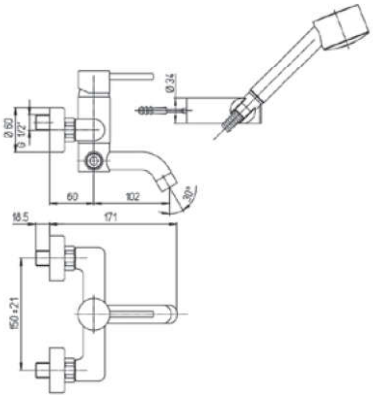	78CR105	Μπάνιου, χρωμέ	**145,00**
	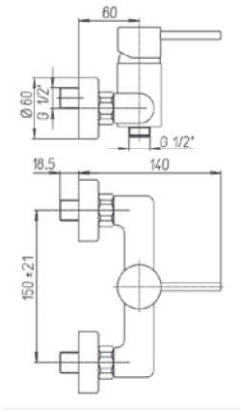	78CR511	Ντουζιέρας, χρωμέ	**130,00**
	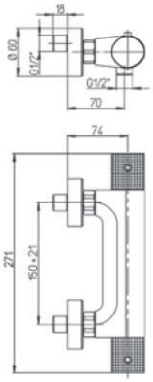	7GCR511TH	Ντουζιέρας θερμο-στατική, χρωμέ	**289,00**
	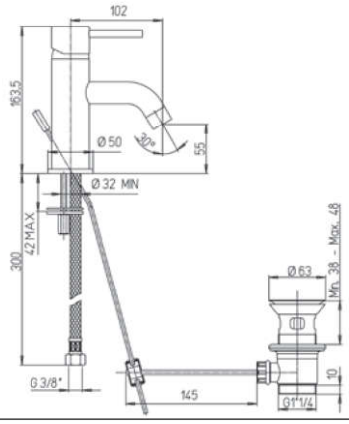	78CR211	Νιπτήρος με Α/Β, χρωμέ	**110,00**

MADE IN ITALY

COX

ΕΙΔΟΣ	ΣΧΕΔΙΟ	ΚΩΔΙΚΟΣ	ΠΕΡΙΓΡΑΦΗ	ΤΙΜΗ €
	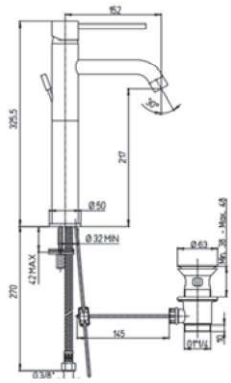	78CR211LL	Νιπτήρος ψηλή με Α/Β, χρωμέ	**150,00**
	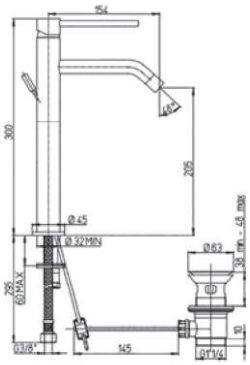	78CR211LLSSR	Νιπτήρος ψηλή/λεπτή με Α/Β, χρωμέ	**195,00**
	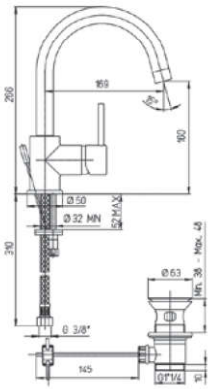	78CR250	Νιπτήρος με Α/Β, χρωμέ	**169,00**
	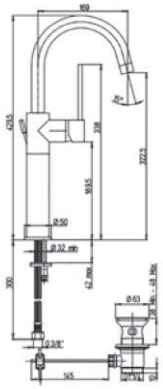	78CR250LL	Νιπτήρος ψηλή με Α/Β, χρωμέ	**188,00**

COX

ΕΙΔΟΣ	ΣΧΕΔΙΟ	ΚΩΔΙΚΟΣ	ΠΕΡΙΓΡΑΦΗ	ΤΙΜΗ €
	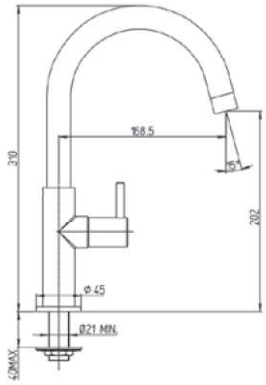	78CR225S	Νιπτήρος ψηλή, χρωμέ	**153,00**
	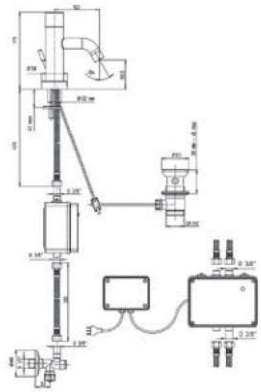	78CR651	Νιπτήρος φωτο-κύτταρο με Α/Β, χρωμέ	**650,00**
	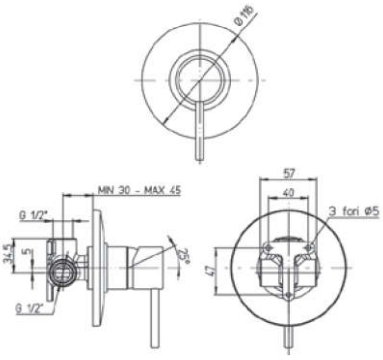	78CR690	Ντουζιέρας εντοιχισμού, χρωμέ	**95,00**
	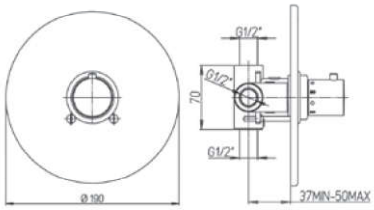	78CR710TH	Μίκτης θερμο-στατικός εντοιχισμού, χρωμέ	**200,00**

MADE IN ITALY

COX

ΕΙΔΟΣ	ΣΧΕΔΙΟ	ΚΩΔΙΚΟΣ	ΠΕΡΙΓΡΑΦΗ	ΤΙΜΗ €
	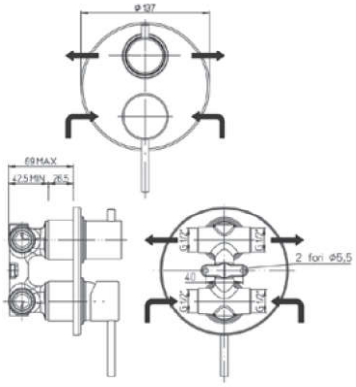	78CR6911	Ντουζιέρας εντοιχισμού 2 οδών, χρωμέ	**167,00**
	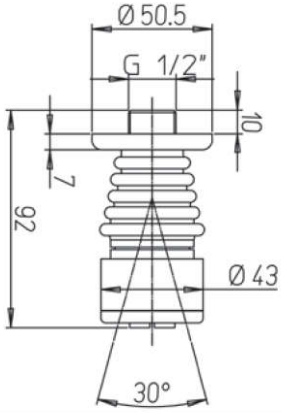	50CR721	Ντουζάκι υδρομασάζ τοίχου, χρωμέ	**46,00**
	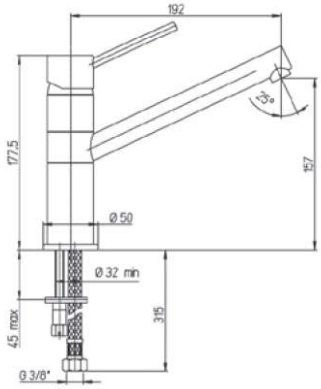	78CR573	Νεροχύτου πάγκου, χρωμέ	**187,00**
	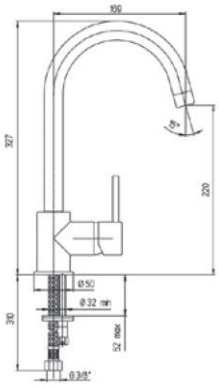	78CR572	Νεροχύτου όρθια, χρωμέ	**113,00**

COX

ΕΙΔΟΣ	ΣΧΕΔΙΟ	ΚΩΔΙΚΟΣ	ΠΕΡΙΓΡΑΦΗ	ΤΙΜΗ €
	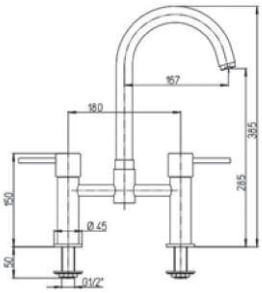	78CR215	Νεροχύτου 2-οπών γέφυρα, χρωμέ	**210,00**
	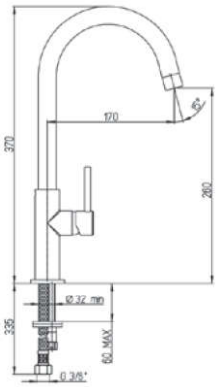	78CR572S	Νεροχύτου όρθια ψηλή, χρωμέ	**113,00**
	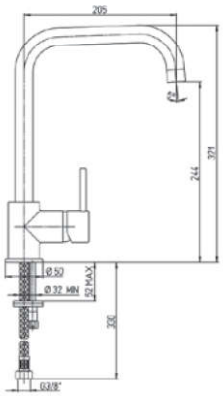	78CR572/599B	Νεροχύτου όρθια, χρωμέ	**198,00**
	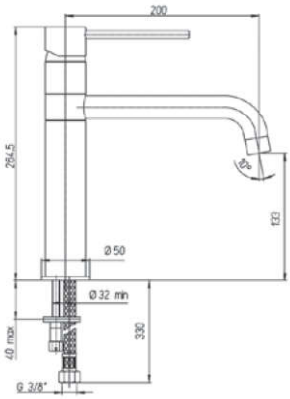	78CR579	Νεροχύτου πάγκου ψηλή, χρωμέ	**198,00**

MADE IN ITALY

COX

ΕΙΔΟΣ	ΣΧΕΔΙΟ	ΚΩΔΙΚΟΣ	ΠΕΡΙΓΡΑΦΗ	ΤΙΜΗ €
	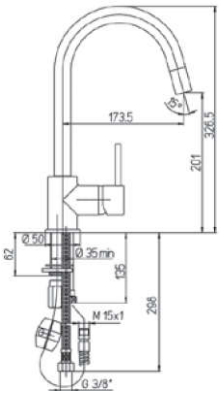	78CR591	Νεροχύτου ψηλή βουρτσάκι, χρωμέ	**253,00**
	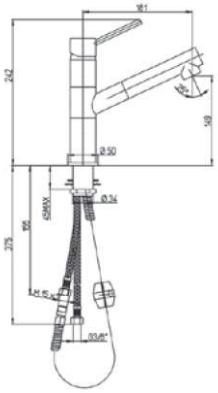	78CR568	Νεροχύτου βουρτσάκι, χρωμέ	**270,00**
	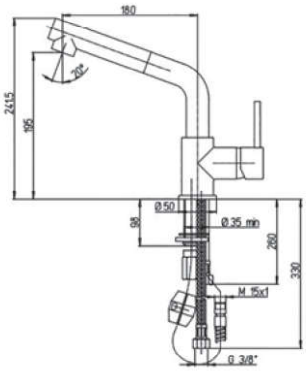	78CR566	Νεροχύτου βουρτσάκι σπιράλ, χρωμέ	**270,00**
	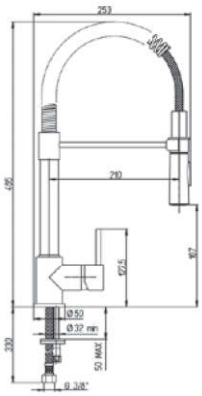	78CR555	Νεροχύτου ρουξούνι σπιράλ, χρωμέ	**200,00**

COX

ΕΙΔΟΣ	ΣΧΕΔΙΟ	ΚΩΔΙΚΟΣ	ΠΕΡΙΓΡΑΦΗ	ΤΙΜΗ €
	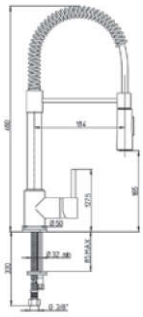	78CR557PE	Νεροχύτου ρουξούνι σπιράλ, χρωμέέ	**315,00**
	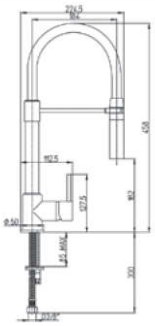	78CR557YOSPE	Νεροχύτου ρουξούνι σπιράλ, χρωμέ	**287,00**
	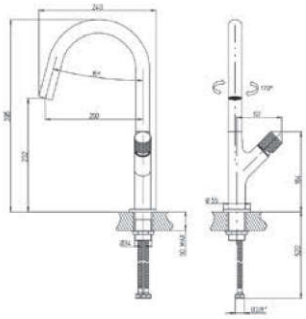	7GCR572FU2	Νεροχύτου όρθια ψηλή, χρωμέ	**273,00**
	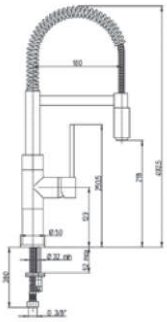	78CR556	Νεροχύτου ρουξούνι σπιράλ, χρωμέ	**331,00**
	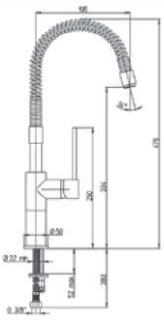	78CR558	Νεροχύτου ρουξούνι σπιράλ, χρωμέ	**153,00**

MADE IN ITALY

ΕΙΔΙΚΕΣ ΜΠΑΤΑΡΙΕΣ ΝΕΡΟΧΥΤΟΥ

ΕΙΔΟΣ	ΣΧΕΔΙΟ	ΚΩΔΙΚΟΣ	ΠΕΡΙΓΡΑΦΗ	ΤΙΜΗ €
	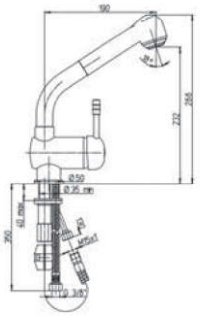	64CR566TC	Νεροχύτου βουρτσάκι σπιράλ, χρωμέ	**205,00**
	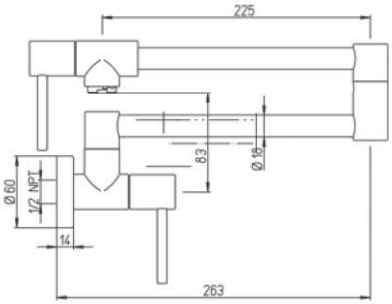	78CR518/USCR518	Νεροχύτου τοίχου αρθρωτή, χρωμέ	**282,00**
	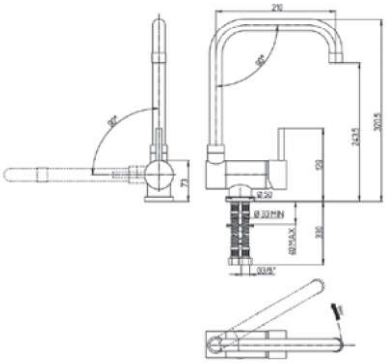	78CR582	Νεροχύτου όρθια πτυσσόμενο ρουξούνι, χρωμέ	**269,00**
	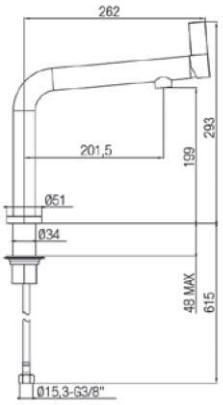	78CR579WSA	Νεροχύτου πάγκου ψηλή, χρωμέ	**218,00**

ΕΙΔΙΚΕΣ ΜΠΑΤΑΡΙΕΣ ΝΕΡΟΧΥΤΟΥ

ΕΙΔΟΣ	ΣΧΕΔΙΟ	ΚΩΔΙΚΟΣ	ΠΕΡΙΓΡΑΦΗ	ΤΙΜΗ €
	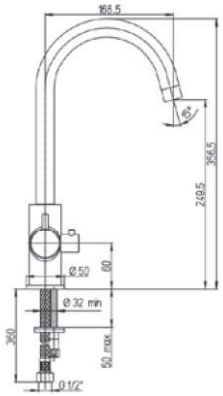	78CR5433V	Νεροχύτου 1ας οπής 3-οδών, χρωμέ	**298,00**
	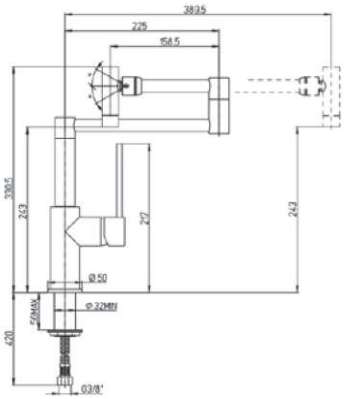	78CR572/518	Νεροχύτου όρθια αρθρωτή, χρωμέ	**315,00**
	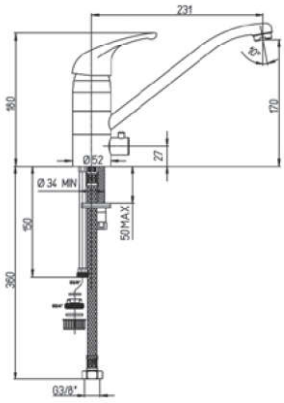	42CR5611	Νεροχύτου πάγκου με διαχ. πλ. πιάτων, χρωμέ	**231,00**
	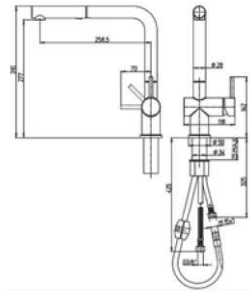	HDCR566	Νεροχύτου βουρτσάκι σπιράλ, χρωμέ	**311,00**

NOVE

ΕΙΔΟΣ	ΣΧΕΔΙΟ	ΚΩΔΙΚΟΣ	ΠΕΡΙΓΡΑΦΗ	ΤΙΜΗ €
	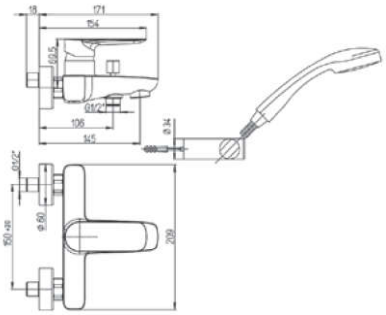	09CR105	Μπάνιου, χρωμέ	**150,00**
	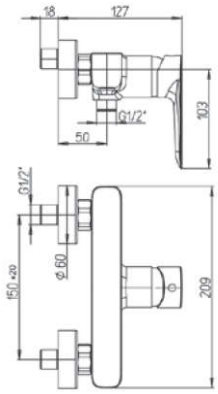	09CR511	Ντουζιέρας, χρωμέ	**106,00**
	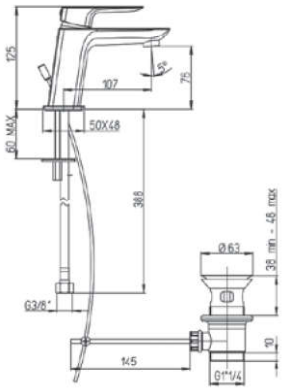	09CR211	Νιπτήρος με Α/Β, χρωμέ	**92,00**
	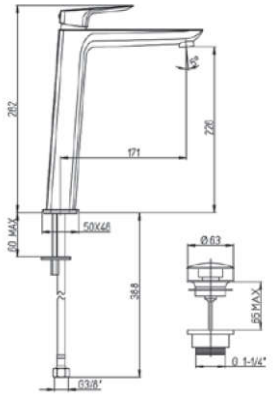	09CR211LLSR	Νιπτήρος ψηλή με Α/Β clicker, χρωμέ	**150,00**

NOVE

ΕΙΔΟΣ	ΣΧΕΔΙΟ	ΚΩΔΙΚΟΣ	ΠΕΡΙΓΡΑΦΗ	ΤΙΜΗ €
	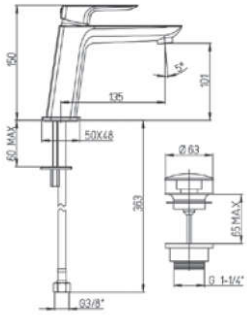	09CR211MESR	Νιπτήρος μακρύ ρουξούνι με A/B clicker, χρωμέ	**119,00**
	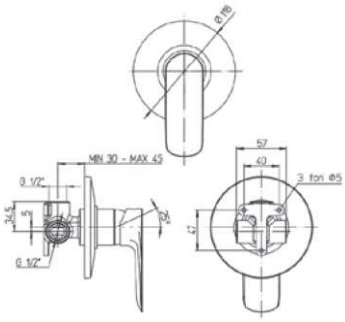	09CR690	Ντουζιέρας εντοιχισμού, χρωμέ	**54,00**
	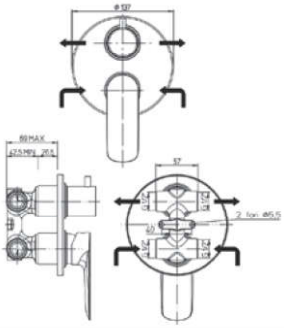	09CR6911	Ντουζιέρας εντοιχισμού 2 οδών, χρωμέ	**115,00**
	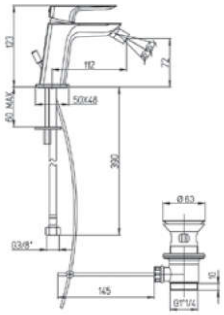	09CR306	Μπιντέ με A/B, χρωμέ	**137,00**
	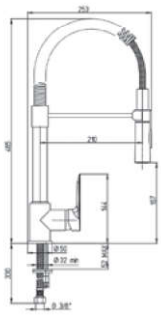	09CR555	Νεροχύτου ρουξούνι σπιράλ, χρωμέ	**200,00**

NOVE

ΕΙΔΟΣ	ΣΧΕΔΙΟ	ΚΩΔΙΚΟΣ	ΠΕΡΙΓΡΑΦΗ	ΤΙΜΗ €
	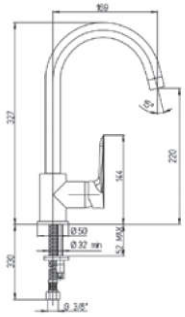	09CR572	Νεροχύτου όρθια, χρωμέ	**113,00**
	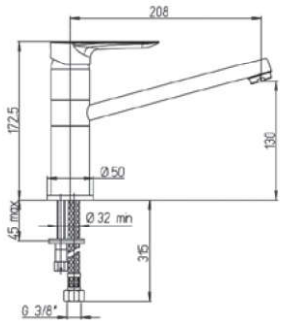	09CR573	Νεροχύτου πάγκου, χρωμέ	**165,00**
	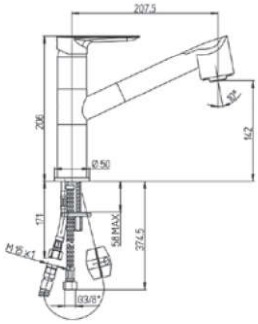	09CR568	Νεροχύτου βουρτσάκι, χρωμέ	**270,00**
	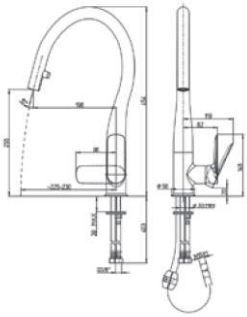	09CR591D	Νεροχύτου ψηλή βουρτσάκι 2-ροές, χρωμέ	**366,00**
	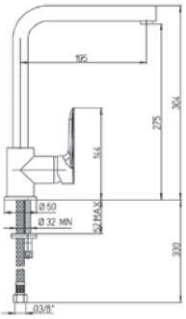	09CR5721	Νεροχύτου όρθια 90ο, χρωμέ	**219,00**

OVO

ΕΙΔΟΣ	ΣΧΕΔΙΟ	ΚΩΔΙΚΟΣ	ΠΕΡΙΓΡΑΦΗ	ΤΙΜΗ €
	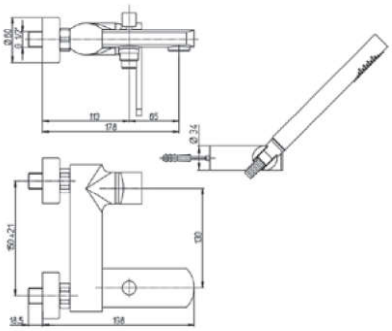	86CR105	Μπάνιου, χρωμέ	**340,00**
	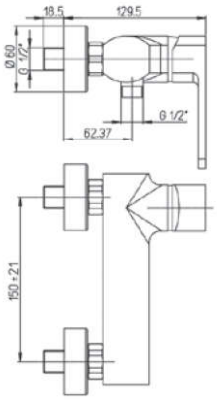	86CR511	Ντουζιέρας, χρωμέ	**198,00**
	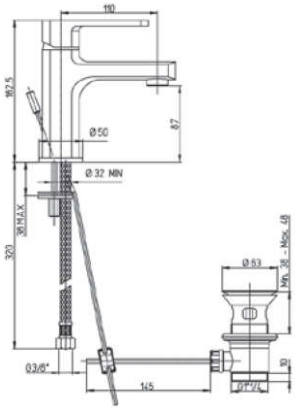	86CR211	Νιπτήρος με Α/Β, χρωμέ	**182,00**
	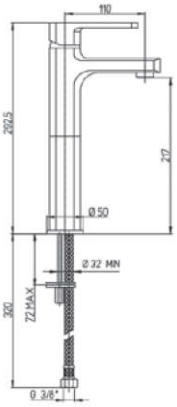	86CR205LL	Νιπτήρος ψηλή χωρίς Α/Β, χρωμέ	**263,00**

MADE IN ITALY

OVO

ΕΙΔΟΣ	ΣΧΕΔΙΟ	ΚΩΔΙΚΟΣ	ΠΕΡΙΓΡΑΦΗ	ΤΙΜΗ €
	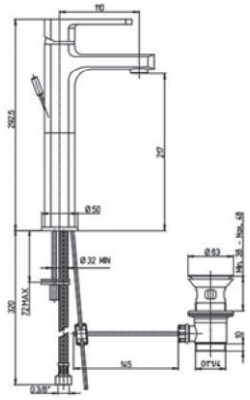	86CR211LL 86PW211LL	Νιπτήρος ψηλή με Α/Β, χρωμέ Νιπτήρος ψηλή με Α/Β, pvd	**270,00** **290,00**
	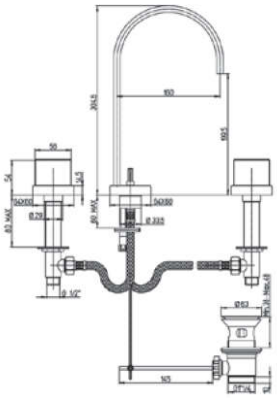	86CR214	Νιπτήρος 3-οπών με Α/Β, χρωμέ	**446,00**
	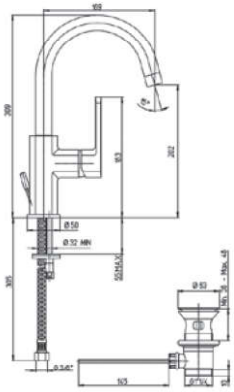	86CR250	Νιπτήρος με Α/Β, χρωμέ	**234,00**
	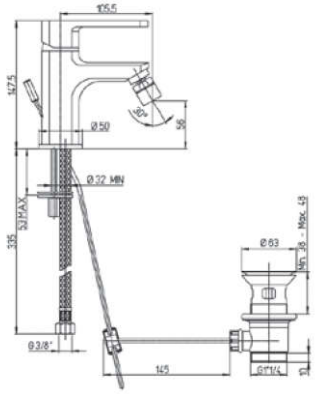	86CR306	Μπιντέ με Α/Β, χρωμέ	**182,00**

OVO

ΕΙΔΟΣ	ΣΧΕΔΙΟ	ΚΩΔΙΚΟΣ	ΠΕΡΙΓΡΑΦΗ	ΤΙΜΗ €
	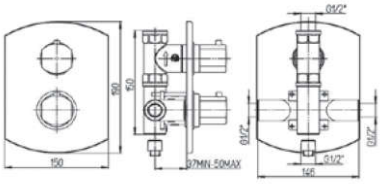	86CR690TH	Ντουζιέρας εντοιχισμού θερμο-στατική, χρωμέ	**240,00**
	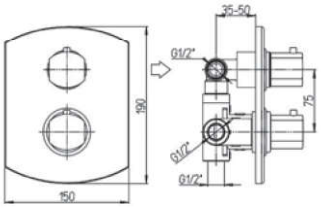	86CR691TH	Ντουζιέρας εντοιχ. θερμ/κή 2 οδών, χρωμέ	**260,00**
	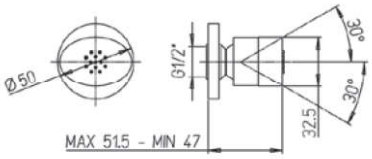	86CR721	Ντουζάκι υδρομασάζ τοίχου, χρωμέ	**83,00**
	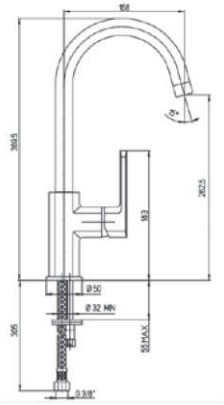	86CR572	Νεροχύτου όρθια, χρωμέ	**208,00**

OVO

ΕΙΔΟΣ	ΣΧΕΔΙΟ	ΚΩΔΙΚΟΣ	ΠΕΡΙΓΡΑΦΗ	ΤΙΜΗ €
	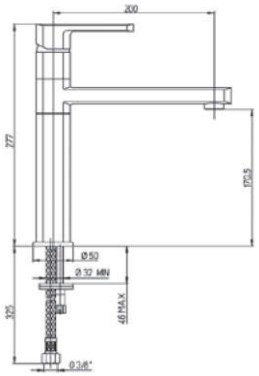	86CR579	Νεροχύτου πάγκου ψηλή, χρωμέ	**265,00**
	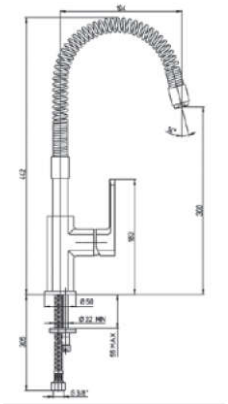	86CR558	Νεροχύτου ρουξούνι σπιράλ, χρωμέ	**270,00**
	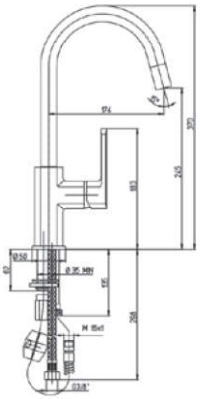	86CR591	Νεροχύτου ψηλή βουρτσάκι, χρωμέ	**297,00**
	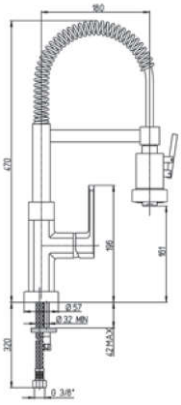	86CR557P	Νεροχύτου βουρτσάκι 2 ροών, χρωμέ	**429,00**

DAX R

ΕΙΔΟΣ	ΣΧΕΔΙΟ	ΚΩΔΙΚΟΣ	ΠΕΡΙΓΡΑΦΗ	ΤΙΜΗ €
	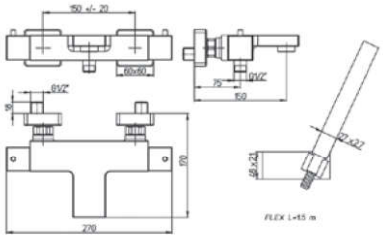	84CR105TH	Μπάνιου θερμο-στατική, χρωμέ	**468,00**
	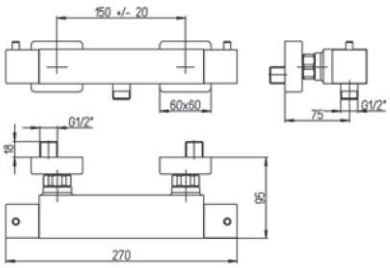	84CR511TH	Ντουζιέρας θερμο-στατική, χρωμέ	**280,00**
	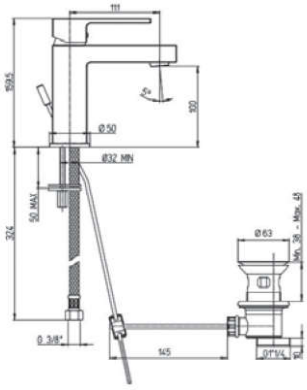	84CR211R	Νιπτήρος με Α/Β, χρωμέ	**247,00**
	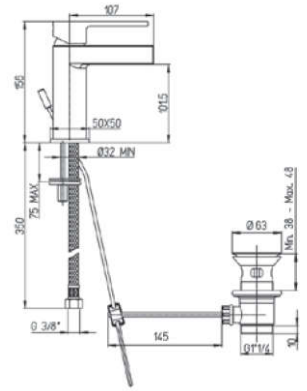	84CR211WFR	Νιπτήρος φυσική ροή με Α/Β, χρωμέ	**247,00**

DAX R

ΕΙΔΟΣ	ΣΧΕΔΙΟ	ΚΩΔΙΚΟΣ	ΠΕΡΙΓΡΑΦΗ	ΤΙΜΗ €
	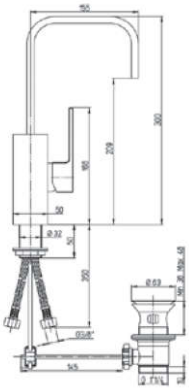	84CR250R	Νιπτήρος με Α/Β, χρωμέ	**378,00**
	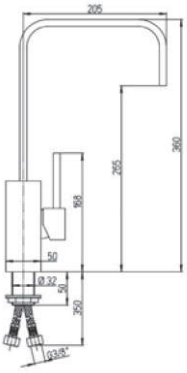	84CR572	Νεροχύτου όρθια, χρωμέ	**364,00**
	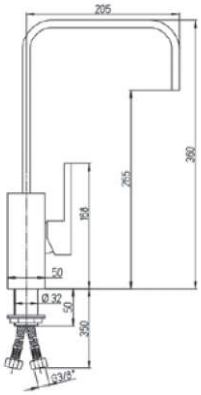	84CR572R	Νεροχύτου όρθια ψηλή, χρωμέ	**364,00**
	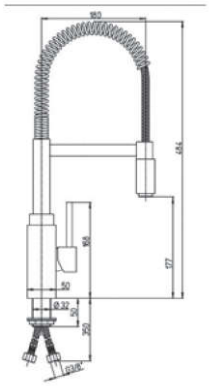	84CR556	Νεροχύτου ρουξούνι σπιράλ, χρωμέ	**406,00**

ATACAMA

ΕΙΔΟΣ	ΣΧΕΔΙΟ	ΚΩΔΙΚΟΣ	ΠΕΡΙΓΡΑΦΗ	ΤΙΜΗ €
	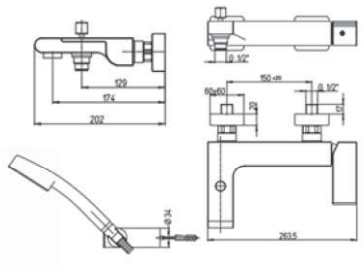	WWCR105	Μπάνιου, χρωμέ	**245,00**
	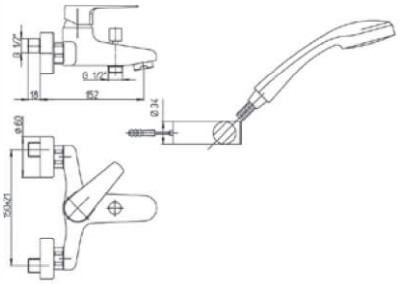	WWCR105E	Μπάνιου, χρωμέ	**229,00**
	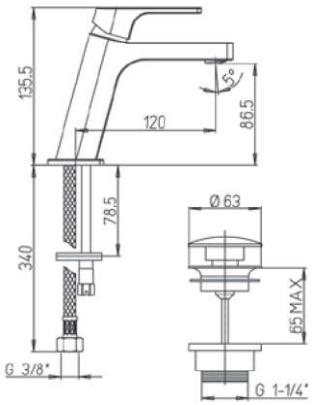	WWCR211TSR	Νιπτήρος με A/B clicker, χρωμέ	**143,00**
	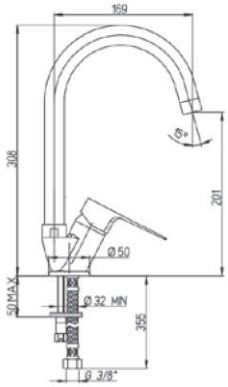	WWCR570P	Νεροχύτου όρθια, χρωμέ	**162,00**

MADE IN ITALY

GHIBLI

ΕΙΔΟΣ	ΣΧΕΔΙΟ	ΚΩΔΙΚΟΣ	ΠΕΡΙΓΡΑΦΗ	ΤΙΜΗ €
	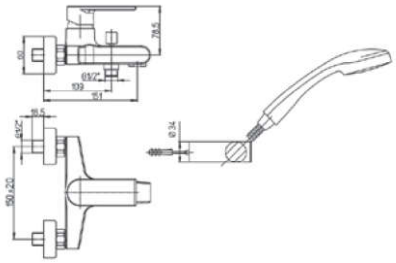	44CR105E	Μπάνιου, χρωμέ	**255,00**
	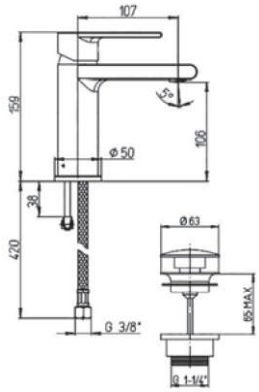	44CR211EFXSR	Νιπτήρος με A/B clicker, χρωμέ	**160,00**
	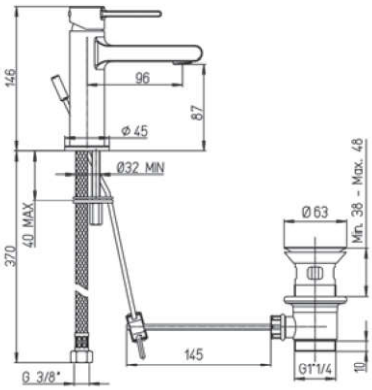	44CR211S	Νιπτήρος μικρό ρουξούνι με A/B, χρωμέ	**155,00**
	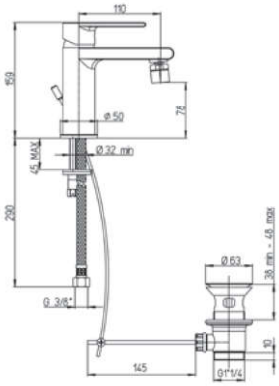	44CR306	Μπιντέ με A/B, χρωμέ	**160,00**

MORGANA

ΕΙΔΟΣ	ΣΧΕΔΙΟ	ΚΩΔΙΚΟΣ	ΠΕΡΙΓΡΑΦΗ	ΤΙΜΗ €
	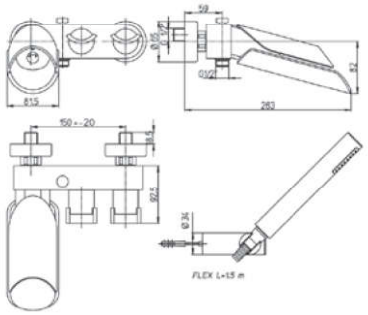	73CR105 73CR105VR 73CR105LZ	Μπάνιου, χρωμέ Μπάνιου, χρωμέ/γυαλί Μπάνιου, χρωμέ/ σκούρο ξύλο	500,00 601,00 500,00
	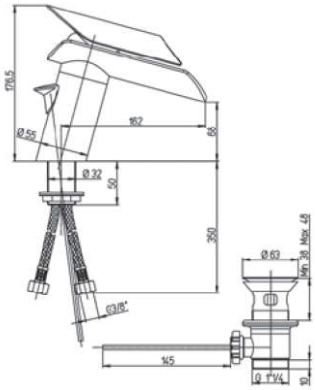	73CR211VR 73OP211	Νιπτήρος με Α/Β, χρωμέ/ γυαλί Νιπτήρος με Α/Β, χρυσή	550,00 650,00
	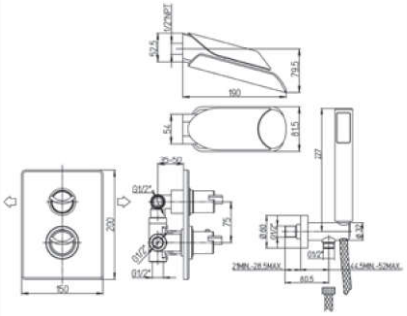	73CR433VRTH	Μπάνιου εντοιχισμού θερμ/κή, χρωμέ/γυαλί	540,00
	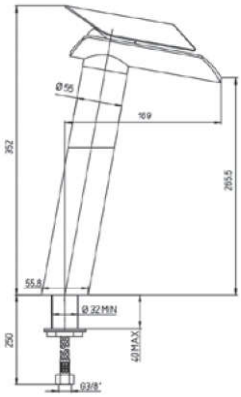	73CR579VR	Νεροχύτου πάγκου ψηλή, χρωμέ/γυαλί	662,00

MADE IN ITALY

LADY

ΕΙΔΟΣ	ΣΧΕΔΙΟ	ΚΩΔΙΚΟΣ	ΠΕΡΙΓΡΑΦΗ	ΤΙΜΗ €
	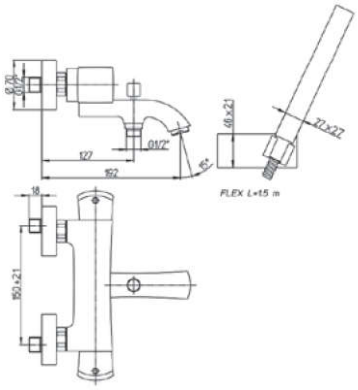	89CR105TH 89OP105TH	Μπάνιου θερμο-στατική, χρωμέ Μπάνιου θερμο-στατική, χρυσή	**448,00** **674,00**
	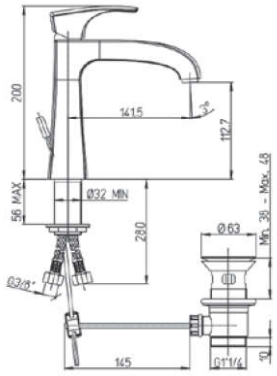	89CR211	Νιπτήρος με A/B, χρωμέ	**273,00**
	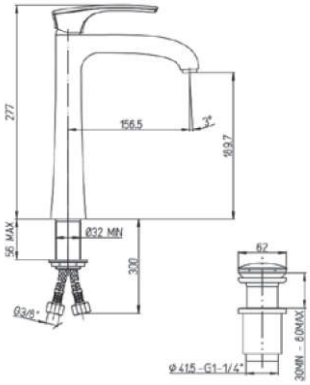	89CR211LLSSR 89OP211LLSSR	Νιπτήρος ψηλή με A/B clicker, χρωμέ Νιπτήρος ψηλή με A/B clicker, χρυσή	**331,00** **444,00**
	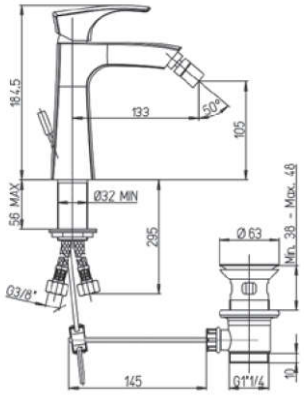	89CR306	Μπιντέ με A/B, χρωμέ	**273,00**

PIXEL NEW

ΕΙΔΟΣ	ΣΧΕΔΙΟ	ΚΩΔΙΚΟΣ	ΠΕΡΙΓΡΑΦΗ	ΤΙΜΗ €
	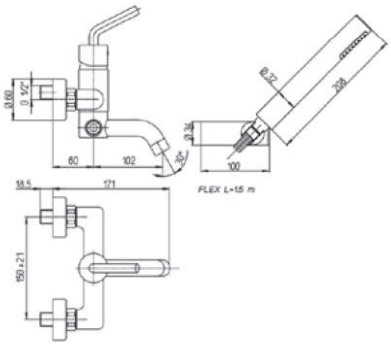	81CR105NEW	Μπάνιου, χρωμέ	**289,00**
	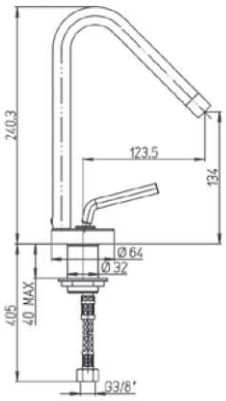	81CR205NEW	Νιπτήρος χωρίς Α/Β, χρωμέ	**179,00**
	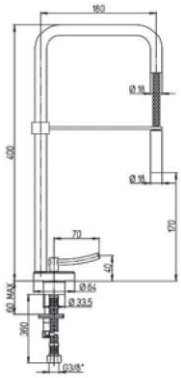	81CR557	Νεροχύτου ρουξούνι σπιράλ, χρωμέ	**230,00**
	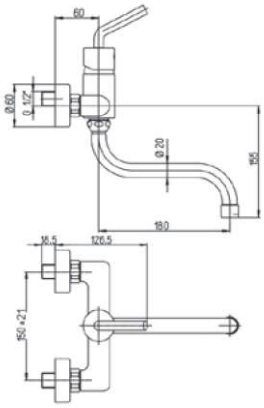	81CR501	Νεροχύτου τοίχου, χρωμέ	**172,00**

2Τ ΘΕΡΜΟΣΤΑΤΙΚΕΣ

ΕΙΔΟΣ	ΣΧΕΔΙΟ	ΚΩΔΙΚΟΣ	ΠΕΡΙΓΡΑΦΗ	ΤΙΜΗ €
	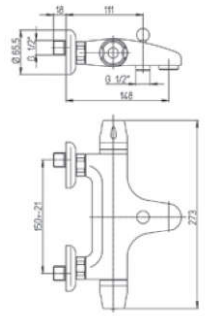	2TCR111TH	Μπάνιου θερμ/κή χωρίς τηλέφωνο, χρωμέ	**140,00**
	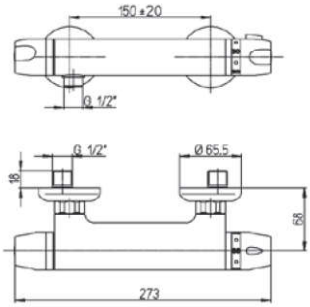	2TCR511TH	Ντουζιέρας θερμο-στατική, χρωμέ	**124,00**
	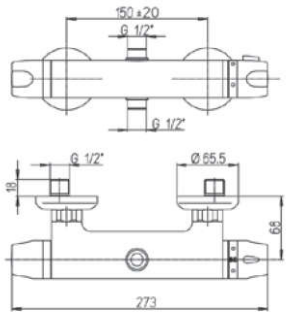	2TCR504TH	Ντουζιέρας θερμο-στατική 2-εξόδων, χρωμέ	**219,00**
	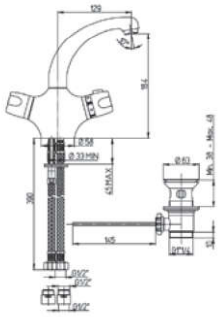	2TCR256TH	Νιπτήρος θερμ/κή 1ας οπής, χρωμέ	**278,00**
	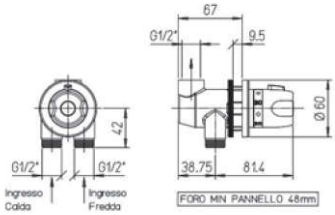	2TCR700TH	Μίκτης θερμο-στατικός εντοιχισμού χρωμέ	**105,00**

SMART MEDICAL

ΕΙΔΟΣ	ΣΧΕΔΙΟ	ΚΩΔΙΚΟΣ	ΠΕΡΙΓΡΑΦΗ	ΤΙΜΗ €
	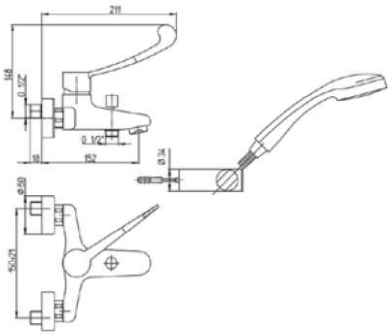	SHCR105	Μπάνιου ΑΜΕΑ, χρωμέ	**240,00**
	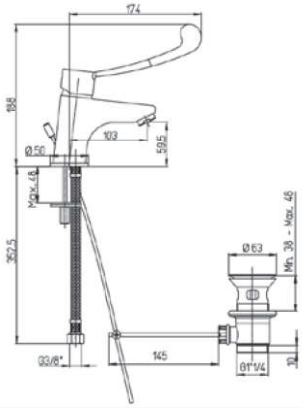	SHCR211	Νιπτήρος ΑΜΕΑ με Α/Β, χρωμέ	**132,00**
	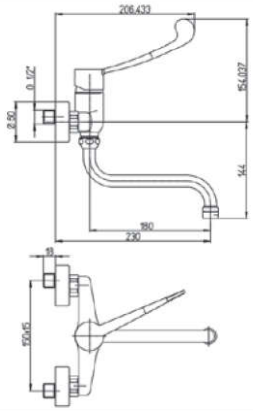	SHCR501	Νεροχύτου τοίχου ΑΜΕΑ, χρωμέ	**145,00**
	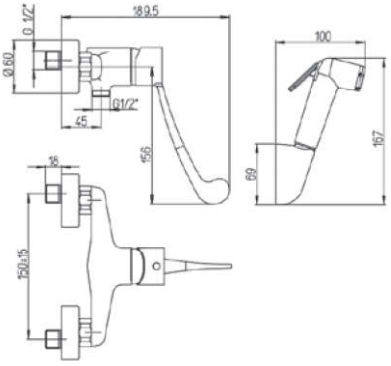	SHCR509V	Ντουζιέρας ΑΜΕΑ με τηλέφωνο, χρωμέ	**161,00**

MADE IN ITALY

SMART MEDICAL

ΕΙΔΟΣ	ΣΧΕΔΙΟ	ΚΩΔΙΚΟΣ	ΠΕΡΙΓΡΑΦΗ	ΤΙΜΗ €
	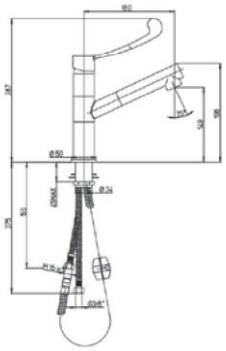	SHCR568	Νεροχύτου ΑΜΕΑ βουρτσάκι, χρωμέ	**260,00**
	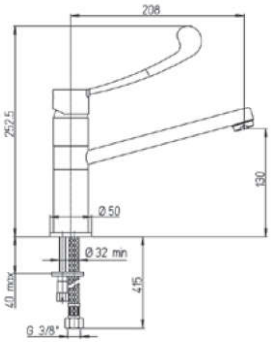	SHCR573	Νεροχύτου πάγκου ΑΜΕΑ, χρωμέ	**173,00**
	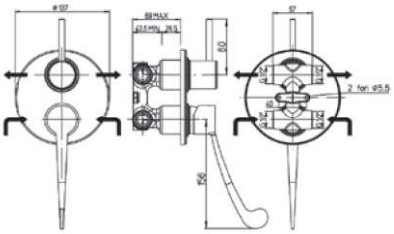	SHCR6911	Ντουζιέρας εντοιχισμού 2 οδών ΑΜΕΑ, χρωμέ	**185,00**
	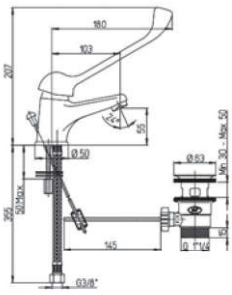	69CR211L	Νιπτήρος ΑΜΕΑ με Α/Β, χρωμέ	**80,00**

SHOWER-LINE ΤΗΛΕΦΩΝΑ ΝΤΟΥΖ

ΕΙΔΟΣ	ΣΧΕΔΙΟ	ΚΩΔΙΚΟΣ	ΠΕΡΙΓΡΑΦΗ	ΤΙΜΗ €
	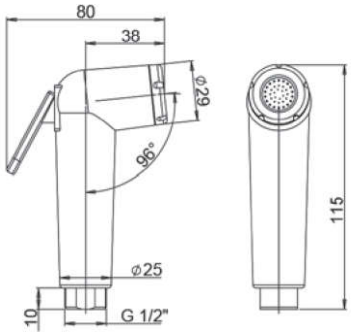	53CR155/574IG2	Τηλέφωνο 1-ροή ABS, χρωμέ	**7,00**
	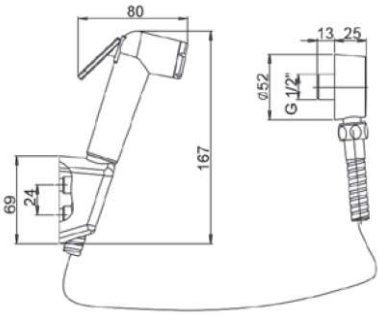	51CR133IG2	Κιτ ντουζ ABS με παροχή τοίχου, χρωμέ	**50,00**
	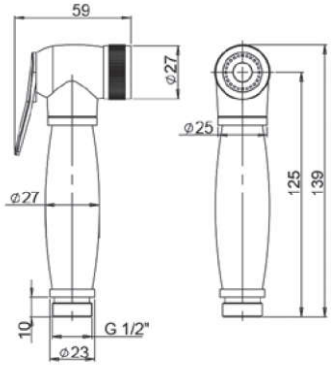	53CR155/574IG	Τηλέφωνο 1-ροή ορειχ/νο, χρωμέ	**62,00**
	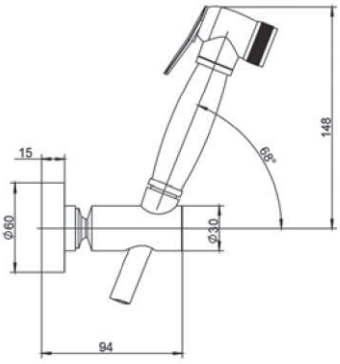	51CR131TIG	Κιτ ντουζ ABS, χρωμέ	**131,00**

MADE IN ITALY

SHOWER-LINE ΚΟΛΩΝΕΣ ΝΤΟΥΖΙΕΡΑΣ

ΕΙΔΟΣ	ΣΧΕΔΙΟ	ΚΩΔΙΚΟΣ	ΠΕΡΙΓΡΑΦΗ	ΤΙΜΗ €
	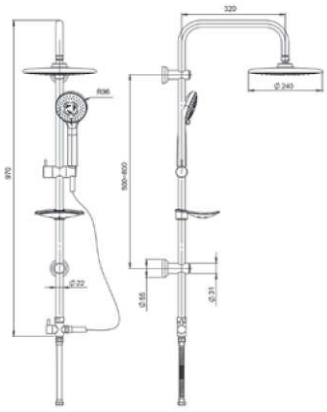	50CR191RSP3	Κολώνα ντουζ, χρωμέ	**137,00**
	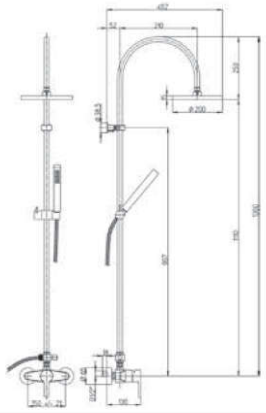	92CR6891P1	Κολώνα ντουζ, χρωμέ	**318,00**
	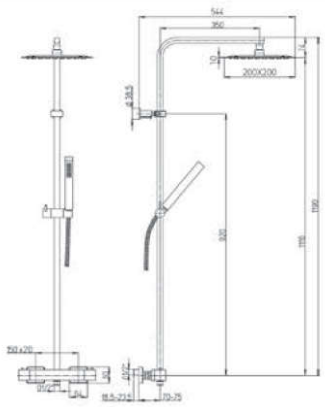	84CR689THE34P1	Κολώνα ντουζ θερμο-στατική, χρωμέ	**560,00**
	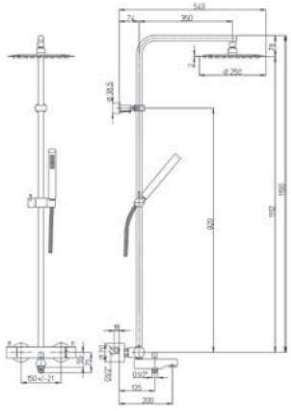	78CR687TH	Κολώνα ντουζ θερ-μοστατική, χρωμέ	**616,00**

SHOWER-LINE ΚΟΛΩΝΕΣ ΝΤΟΥΖΙΕΡΑΣ

ΕΙΔΟΣ	ΣΧΕΔΙΟ	ΚΩΔΙΚΟΣ	ΠΕΡΙΓΡΑΦΗ	ΤΙΜΗ €
	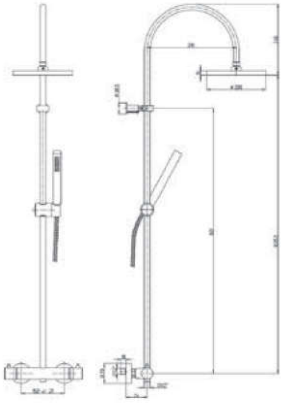	78CR689THABS2P1	Κολώνα ντουζ θερμοστατική, χρωμέ	**322,00**
	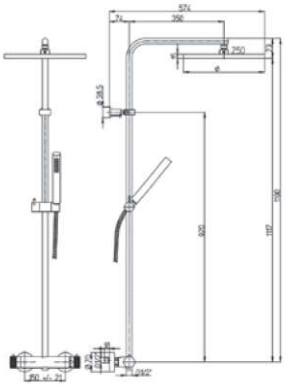	78CR689THAE31P1	Κολώνα ντουζ θερμοστατική, χρωμέ	**318,00**
	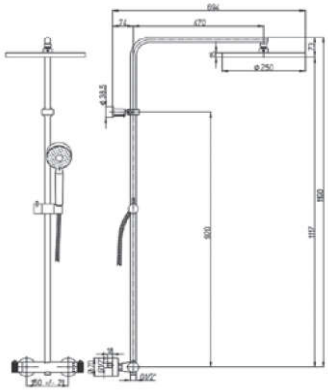	78CR689THAE48P1	Κολώνα ντουζ θερμοστατική, χρωμέ	**480,00**
	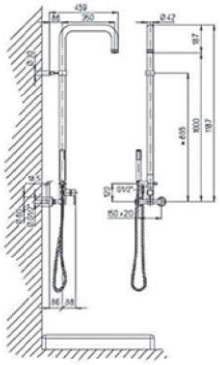	78CR688	Κολώνα ντουζ, χρωμέ	**870,00**

SHOWER-LINE ΚΟΛΩΝΕΣ ΝΤΟΥΖΙΕΡΑΣ

ΕΙΔΟΣ	ΣΧΕΔΙΟ	ΚΩΔΙΚΟΣ	ΠΕΡΙΓΡΑΦΗ	ΤΙΜΗ €
	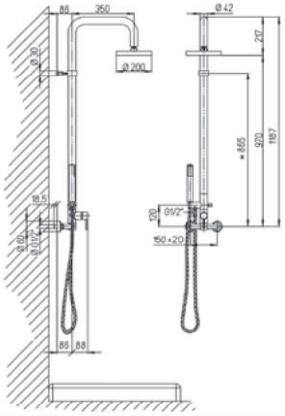	81CR688S	Κολώνα ντουζ, χρωμέ	**920,00**
	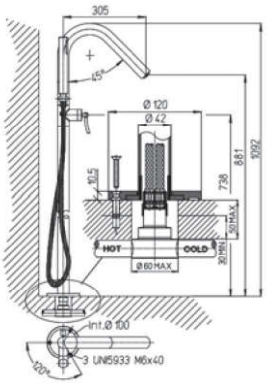	81CR136	Κολώνα μπάνιου δαπέδου, χρωμέ	**960,00**
	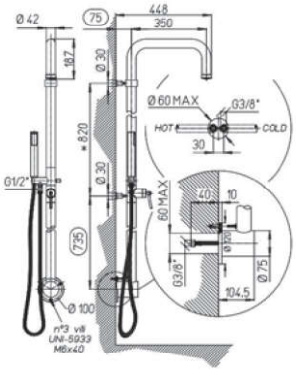	81CR146	Κολώνα ντουζ, χρωμέ	**1.100,00**
	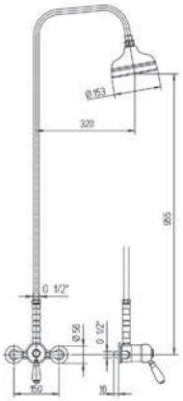	50CR689	Κολώνα ντουζ, χρωμέ	**300,00**

SHOWER-LINE ΜΠΑΤΑΡΙΕΣ ΕΝΤΟΙΧΙΣΜΟΥ

ΕΙΔΟΣ	ΣΧΕΔΙΟ	ΚΩΔΙΚΟΣ	ΠΕΡΙΓΡΑΦΗ	ΤΙΜΗ €
	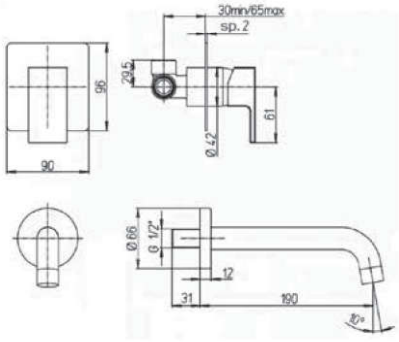	84CR208R	Νιπτήρος εντοι-χισμού, χρωμέ	**170,00**
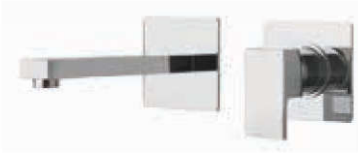	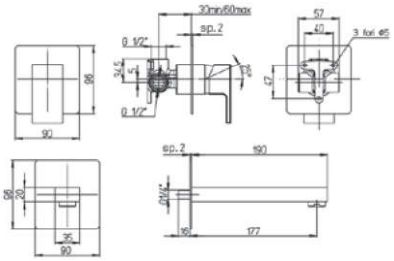	84CR208RQ	Νιπτήρος εντοι-χισμού, χρωμέ	**184,00**
	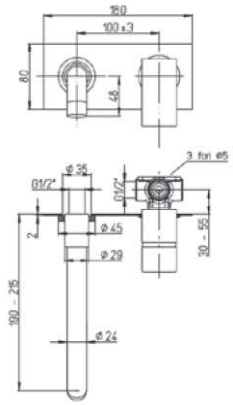	84CR208RP	Νιπτήρος εντοιχισμού με πλάκα, χρωμέ	**184,00**
	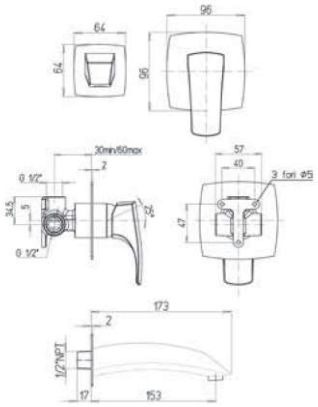	89CR208	Νιπτήρος εντοι-χισμού, χρωμέ	**250,00**

SHOWER-LINE ΜΠΑΤΑΡΙΕΣ ΕΝΤΟΙΧΙΣΜΟΥ

ΕΙΔΟΣ	ΣΧΕΔΙΟ	ΚΩΔΙΚΟΣ	ΠΕΡΙΓΡΑΦΗ	ΤΙΜΗ €
	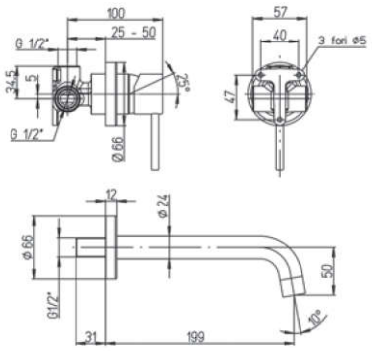	78CR208	Νιπτήρος εντοι-χισμού, χρωμέ	**126,00**
	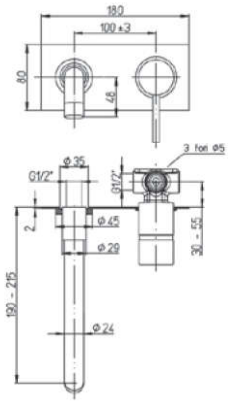	78CR208P	Νιπτήρος εντοιχισμού με πλάκα, χρωμέ	**184,00**
	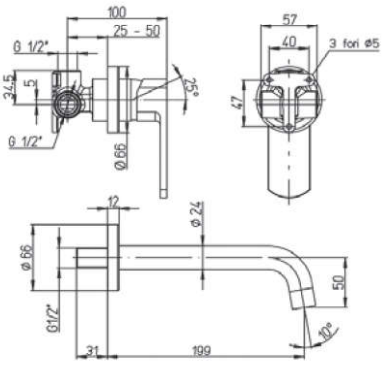	86CR208	Νιπτήρος εντοι-χισμού, χρωμέ	**126,00**
	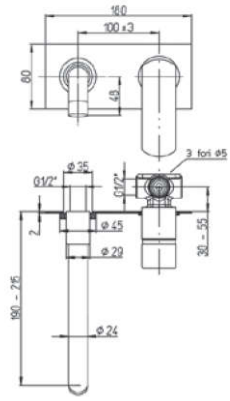	86CR208P	Νιπτήρος εντοιχισμού με πλάκα, χρωμέ	**184,00**

SHOWER-LINE ΣΕΤ ΕΝΤΟΙΧΙΣΜΟΥ ΝΤΟΥΖΙΕΡΑΣ

ΕΙΔΟΣ	ΣΧΕΔΙΟ	ΚΩΔΙΚΟΣ	ΠΕΡΙΓΡΑΦΗ	ΤΙΜΗ €
	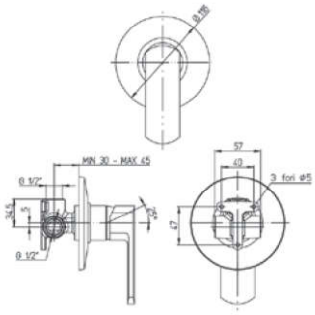	86CR690	Ντουζιέρας αναμίκτης εντοι-χισμού 1-οδού, χρωμέ	**64,00**
	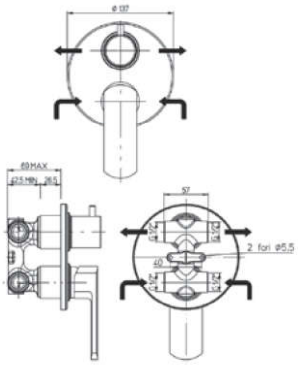	86CR6911	Ντουζιέρας αναμίκτης / διαχωρ-στής εντοιχισμού 2 οδών, χρωμέ	**120,00**
	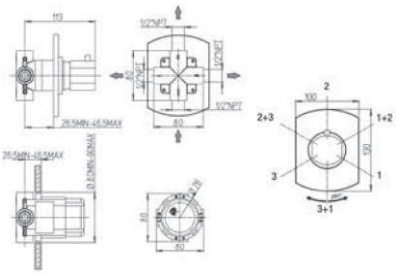	86CR471	Ντουζιέρας διαχω-ριστής εντοιχισμού 3-οδών, χρωμέ	**140,00**

1-ΟΔΟΥ

86CR690

2-ΟΔΩΝ

86CR6911

3-ΟΔΩΝ

86CR690

+

86CR471

MADE IN ITALY

SHOWER-LINE ΣΕΤ ΕΝΤΟΙΧΙΣΜΟΥ ΝΤΟΥΖΙΕΡΑΣ

ΕΙΔΟΣ	ΣΧΕΔΙΟ	ΚΩΔΙΚΟΣ	ΠΕΡΙΓΡΑΦΗ	ΤΙΜΗ €
	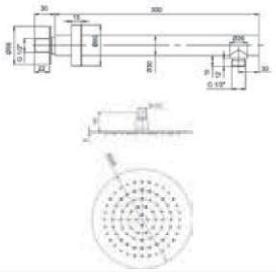	50CR750UPE/T630	Σετ κώδωνας, μπράτσο, χρωμέ	**140,00**
		86CR440	Σετ τηλέφωνο, σπιράλ, στήριγμα, χρωμέ	**75,00**
	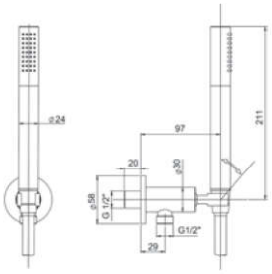	53CR440TTP4	Σετ τηλέφωνο, σπιράλ, στήριγμα, ορειχ/νο, χρωμέ	**135,00**
	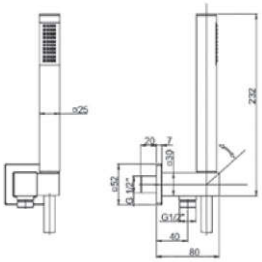	53CR440QQP6	Σετ τηλέφωνο, σπιράλ, στήριγμα, ορειχ/νο, χρωμέ	**150,00**
		54CR430G1/2	Στόμιο, χρωμέ	**60,00**
	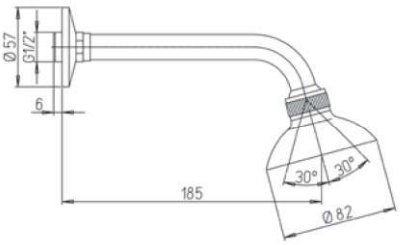	50CR750/648	Κώδωνας ντούζ απλός, χρωμέ	**51,00**

SHOWER-LINE ΜΠΡΑΤΣΑ ΝΤΟΥΖΙΕΡΑΣ

ΕΙΔΟΣ	ΣΧΕΔΙΟ	ΚΩΔΙΚΟΣ	ΠΕΡΙΓΡΑΦΗ	ΤΙΜΗ €
	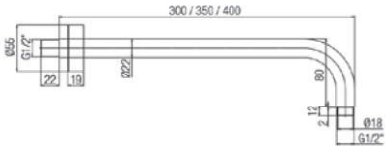	50CR745T130BI 50CR745T135BI 50CR745T140BI	Μπράτσο ντουζ Φ22-300mm, χρωμέ 350mm 400mm	**44,00** **46,00** **48,00**
	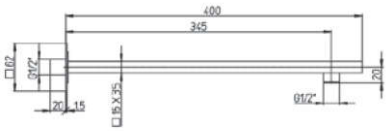	50CR745T540BI	Μπράτσο ντουζ 35x15-400mm, χρωμέ	**83,00**
	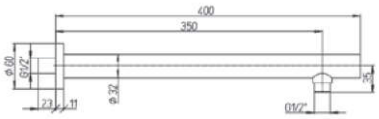	50CR745T440BI	Μπράτσο ντουζ Φ32-400mm, χρωμέ	**75,00**
	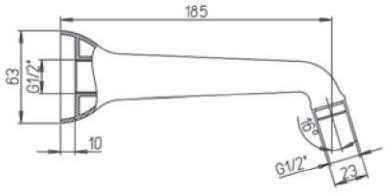	50CR725	Μπράτσο κάθετο Φ30 1/2”-185mm, χρωμέ	**77,00**

MADE IN ITALY

SHOWER-LINE ΜΠΡΑΤΣΑ ΝΤΟΥΖΙΕΡΑΣ

ΕΙΔΟΣ	ΣΧΕΔΙΟ	ΚΩΔΙΚΟΣ	ΠΕΡΙΓΡΑΦΗ	ΤΙΜΗ €
	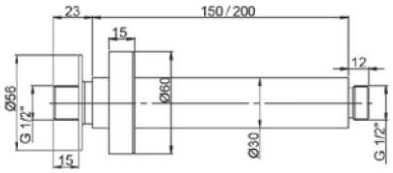	50CR744T615BI 50CR744T620BI	Μπράτσο κάθετο Φ30 1/2”-150mm, χρωμέ Μπράτσο κάθετο Φ30 1/2”-200mm, χρωμέ	**39,00** **46,00**
	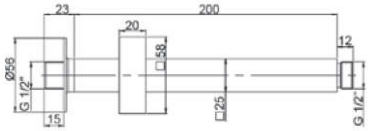	50CR744T720BI	Μπράτσο κάθετο 25x25 1/2”-200mm, χρωμέ	**55,00**
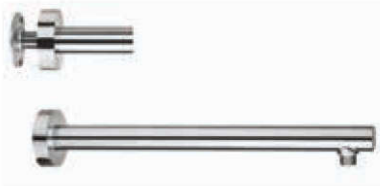	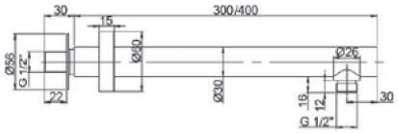	50CR745T630BI 50CR745T640BI	Μπράτσο Φ30 1/2”-300mm, χρωμέ Μπράτσο Φ30 1/2”-400mm, χρωμέ	**65,00** **72,00**
	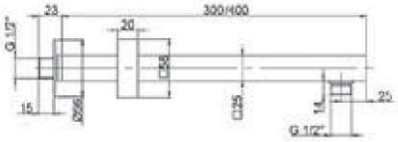	50CR745T730BI 50CR745T740BI	Μπράτσο κάθετο 25x25 1/2”-300mm, χρωμέ Μπράτσο κάθετο 25x25 1/2”-400mm, χρωμέ	**77,00** **83,00**

SHOWER-LINE ΚΩΔΩΝΕΣ ΝΤΟΥΖΙΕΡΑΣ

ΕΙΔΟΣ	ΣΧΕΔΙΟ	ΚΩΔΙΚΟΣ	ΠΕΡΙΓΡΑΦΗ	ΤΙΜΗ €
	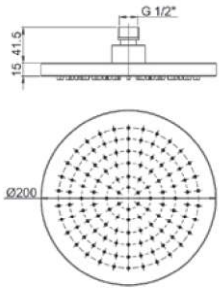	50CR759TCARE20E	Κώδωνας Φ200 ABS antical, χρωμέ	**39,00**
	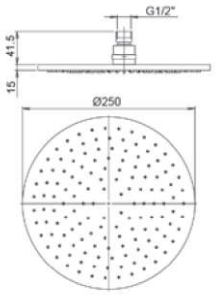	50CR759TCARE25E	Κώδωνας Φ250 ABS antical, χρωμέ	**72,00**
	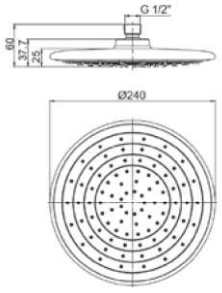	50CR759G5TB24E	Κώδωνας Φ240 ABS antical, χρωμέ	**26,00**
	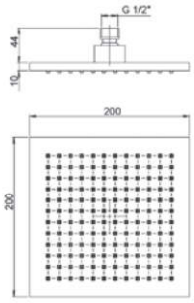	50CR759TCASQE	Κώδωνας 200x200 ABS antical, χρωμέ	**42,00**
	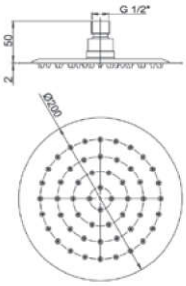	50CR759UPE	Κώδωνας Φ200 INOX antical, χρωμέ	**83,00**

MADE IN ITALY

SHOWER-LINE ΚΩΔΩΝΕΣ ΝΤΟΥΖΙΕΡΑΣ

ΕΙΔΟΣ	ΣΧΕΔΙΟ	ΚΩΔΙΚΟΣ	ΠΕΡΙΓΡΑΦΗ	ΤΙΜΗ €
	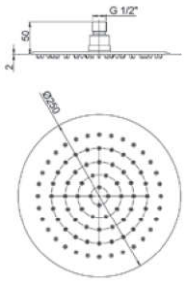	50CR759UP25E	Κώδωνας Φ250 INOX antical, χρωμέ	**139,00**
	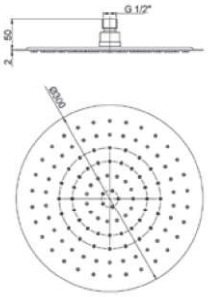	50CR759UP30E	Κώδωνας Φ300 INOX antical, χρωμέ	**180,00**
	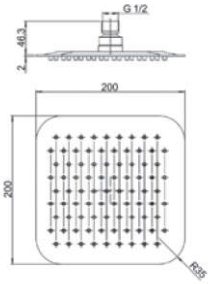	50CR759UPQE	Κώδωνας 200x200 INOX antical, χρωμέ	**96,00**
	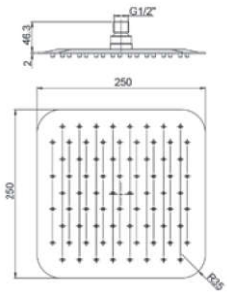	50CR759UPQ25E	Κώδωνας 250x250 INOX antical, χρωμέ	**147,00**
	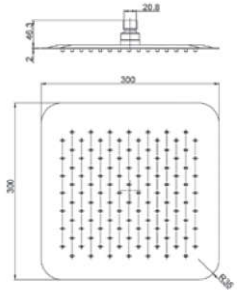	50CR759UPQ30E	Κώδωνας 300x300 INOX anti-cal, χρωμέ	**149,00**

WATERBOX

50CC690WB

1 έξοδος

50CC690THWB

1 έξοδος
θερμοστατική

50CC691WB

2 έξοδοι

50CC691THWB

2 έξοδοι
θερμοστατικές

50CR691TH3WB

3 έξοδοι
θερμοστατικές

50CR691TH5WB

5 έξοδοι
θερμοστατικές

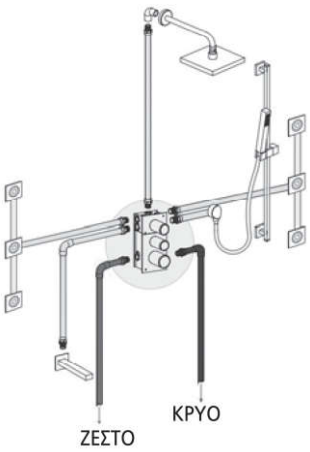

WATERBOX 1-ΕΞΟΔΟΥ ΑΠΛΗ ή ΘΕΡΜΟΣΤΑΤΙΚΗ

ΕΙΔΟΣ	ΣΧΕΔΙΟ	ΚΩΔΙΚΟΣ	ΠΕΡΙΓΡΑΦΗ	ΤΙΜΗ €
	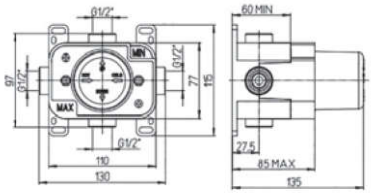	50CC690WB	Μηχανισμός WATERBOX εντοιχισμού 1-εξόδου	**85,00**
		86CR697SET	Εντοιχισμού 1-εξόδου WATERBOX, χρωμέ	**95,00**
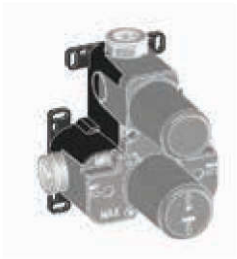	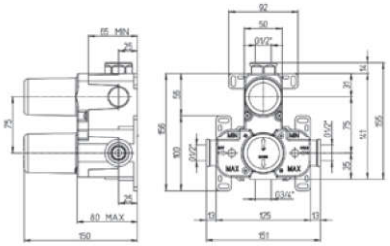	50CC690THWB	Μηχανισμός WATERBOX θερμο-στατικός εντοιχισμού 1-εξόδου	**194,00**
	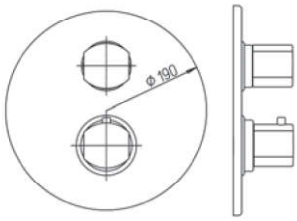	86CR690THWBSET	Εντοιχισμού 1-εξόδου θερμο-στατική WATERBOX, χρωμέ	**160,00**

WATERBOX 2-ΕΞΟΔΩΝ

ΕΙΔΟΣ	ΣΧΕΔΙΟ	ΚΩΔΙΚΟΣ	ΠΕΡΙΓΡΑΦΗ	ΤΙΜΗ €
	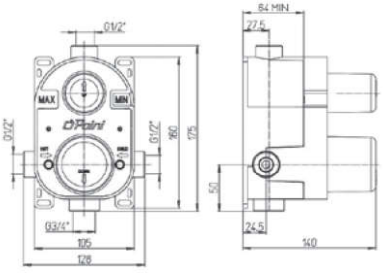	50CC691WB	Μηχανισμός WATERBOX εντοιχισμού 2-εξόδων	**122,00**
		89CR797SET	Εντοιχισμού 2-εξόδων WATERBOX, χρωμέ	**110,00**
		86CR797SET	Εντοιχισμού 2-εξόδων WATERBOX, χρωμέ	**110,00**
		84CR797SET	Εντοιχισμού 2-εξόδων WATERBOX, χρωμέ	**110,00**

MADE IN ITALY

WATERBOX 2-ΕΞΟΔΩΝ

ΕΙΔΟΣ	ΣΧΕΔΙΟ	ΚΩΔΙΚΟΣ	ΠΕΡΙΓΡΑΦΗ	ΤΙΜΗ €
		78CR797SET	Εντοιχισμού 2-εξόδων WATERBOX, χρωμέ	**110,00**
		90CR797SET	Εντοιχισμού 2-εξόδων WATERBOX, χρωμέ	**110,00**
		92CR797SET	Εντοιχισμού 2-εξόδων WATERBOX, χρωμέ	**110,00**

WATERBOX 2-ΕΞΟΔΩΝ ΘΕΡΜΟΣΤΑΤΙΚΕΣ

ΕΙΔΟΣ	ΣΧΕΔΙΟ	ΚΩΔΙΚΟΣ	ΠΕΡΙΓΡΑΦΗ	ΤΙΜΗ €
	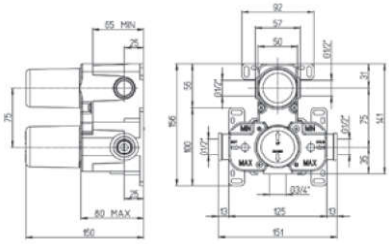	50CC691THWB	Μηχανισμός WATERBOX θερμο-στατικός εντοιχισμού 2-εξόδων	**132,00**
	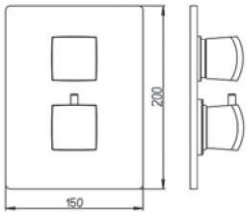	89CR691THWBSET 89YO691TCTHWBSET	Εντοιχισμού 2-εξόδων θερμ/κή WATERBOX, χρωμέ Εντοιχισμού 2-εξόδων θερμ/κή WATERBOX, μαύρη	**187,00** **220,00**
	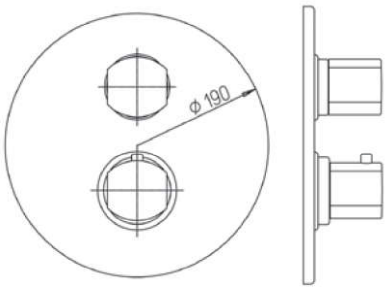	86CR691THWBSET	Εντοιχισμού 2-εξόδων θερμ/κή WATERBOX, χρωμέ	**187,00**
	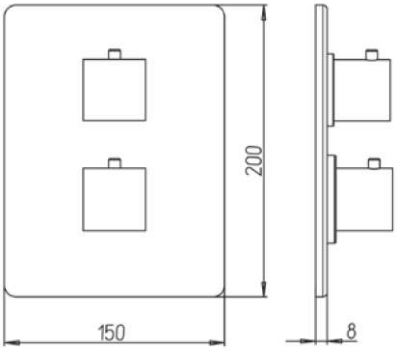	84CR691THWBSET 84YO691TCTHWBSET	Εντοιχισμού 2-εξόδων θερμ/κή WATERBOX, χρωμέ μαύρη	**145,00** **180,00**

MADE IN ITALY

WATERBOX 2-ΕΞΟΔΩΝ ΘΕΡΜΟΣΤΑΤΙΚΕΣ

ΕΙΔΟΣ	ΣΧΕΔΙΟ	ΚΩΔΙΚΟΣ	ΠΕΡΙΓΡΑΦΗ	ΤΙΜΗ €
	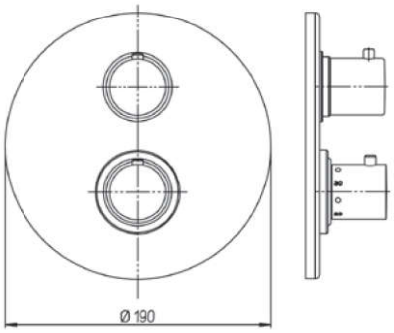	78CR691THWBSET	Εντοιχισμού 2-εξόδων θερμ/κή WATERBOX, χρωμέ	**128,00**
	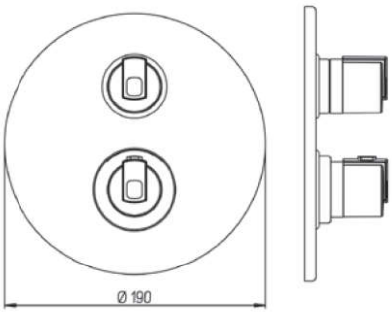	92CR691THWBSET	Εντοιχισμού 2-εξόδων θερμ/κή WATERBOX, χρωμέ	**187,00**
	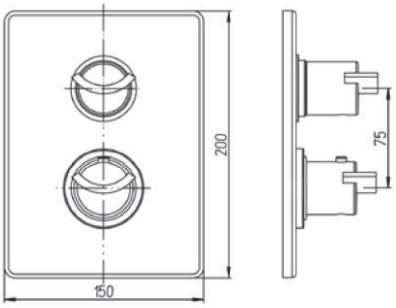	73CR691THWBSET	Εντοιχισμού 2-εξόδων θερμ/κή WATERBOX, χρωμέ	**206,00**
		88CR691THWBSET	Εντοιχισμού 2-εξόδων θερμ/κή WATERBOX, χρωμέ	**160,00**

WATERBOX 3-ΕΞΟΔΩΝ ΘΕΡΜΟΣΤΑΤΙΚΕΣ

ΕΙΔΟΣ	ΣΧΕΔΙΟ	ΚΩΔΙΚΟΣ	ΠΕΡΙΓΡΑΦΗ	ΤΙΜΗ €
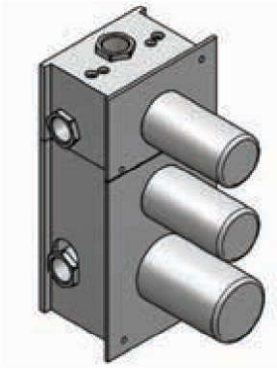	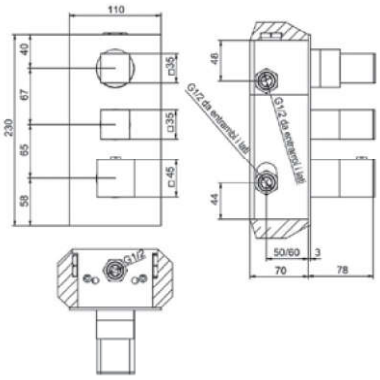	50CR691TH3WB	Μηχανισμός WATERBOX θερμο-στατικός εντοιχισμού 3-εξόδων	**650,00**
		84CR691TH3WBSET	Εντοιχισμού 3-εξόδων θερμ/κή WATERBOX, χρωμέ	**210,00**
		78CR691TH3WBSET	Εντοιχισμού 3-εξόδων θερμ/κή WATERBOX, χρωμέ	**210,00**

MADE IN ITALY

WATERBOX 5-ΕΞΟΔΩΝ ΘΕΡΜΟΣΤΑΤΙΚΕΣ

ΕΙΔΟΣ	ΣΧΕΔΙΟ	ΚΩΔΙΚΟΣ	ΠΕΡΙΓΡΑΦΗ	ΤΙΜΗ €
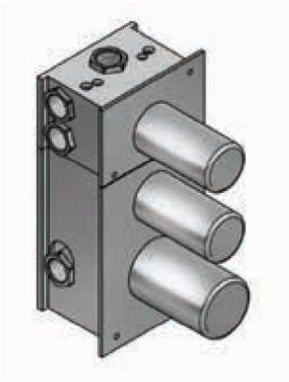	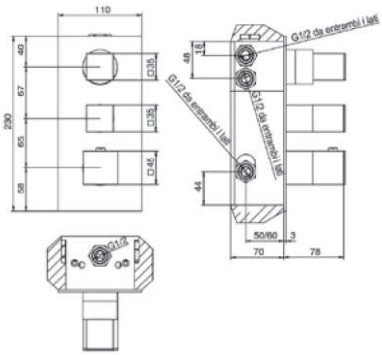	50CR691TH5WB	Μηχανισμός WATERBOX θερμο-στατικός εντοιχισμού 5-εξόδων	**750,00**
		84CR691TH5WBSET	Εντοιχισμού 5-εξόδων θερμ/κή WATERBOX, χρωμέ	**300,00**
		78CR691TH5WBSET	Εντοιχισμού 5-εξόδων θερμ/κή WATERBOX, χρωμέ	**300,00**

NOVE MAYPH

ΕΙΔΟΣ	ΣΧΕΔΙΟ	ΚΩΔΙΚΟΣ	ΠΕΡΙΓΡΑΦΗ	ΤΙΜΗ €
	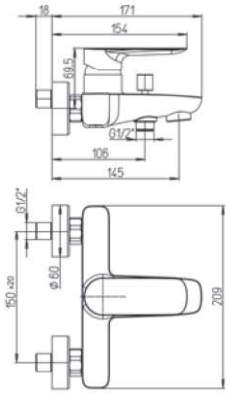	09YO111TC	Μπάνιου χωρίς τηλέφωνο, μαύρη	**268,00**
	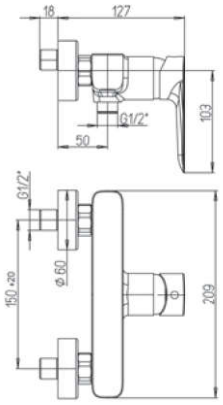	09YO511TC	Ντουζιέρας χωρίς τηλέφωνο, μαύρη	**323,00**
	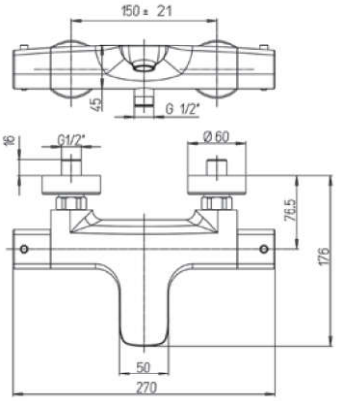	09YO111TCTH	Ντουζιέρας θερμοστα-τική χωρίς τηλέφωνο, μαύρη	**407,00**
	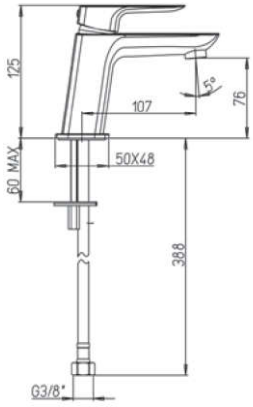	09YO205TC	Νιπτήρος χωρίς Α/Β, μαύρη	**156,00**

MADE IN ITALY

NOVE MAYPH

ΕΙΔΟΣ	ΣΧΕΔΙΟ	ΚΩΔΙΚΟΣ	ΠΕΡΙΓΡΑΦΗ	ΤΙΜΗ €
	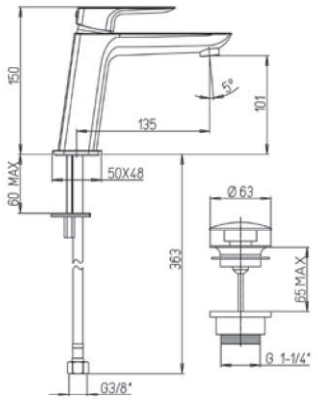	09YO211TCMESR	Νιπτήρος με A/B clicker, μαύρη	**213,00**
	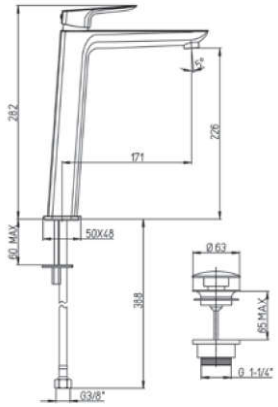	09YO211TCLLSR	Νιπτήρος ψηλή με A/B clicker, μαύρη	**293,00**
	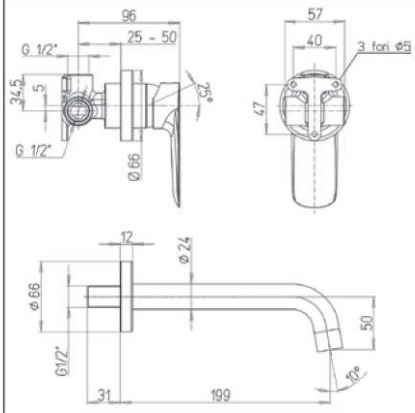	09YO208TC	Νιπτήρος εντοιχι-σμού, μαύρη	**222,00**
	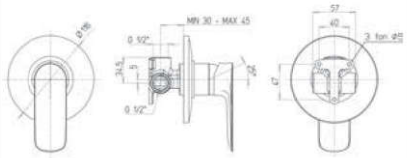	09YO690TC	Ντουζιέ-ρας εντοι-χισμού, μαύρη	**119,00**

NOVE MAYPH

ΕΙΔΟΣ	ΣΧΕΔΙΟ	ΚΩΔΙΚΟΣ	ΠΕΡΙΓΡΑΦΗ	ΤΙΜΗ €
	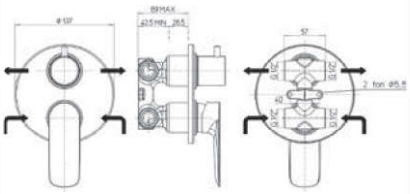	09YO6911TC	Ντουζιέρας εντοιχισμού 2 οδών, μαύρη	**209,00**
	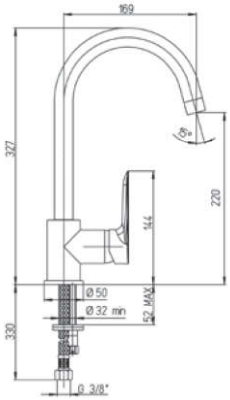	09YO572TC	Νεροχύτου όρθια, μαύρη	**237,00**
	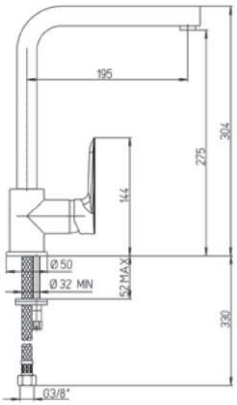	09YO5721TC	Νεροχύτου όρθια 90°, μαύρη	**276,00**
	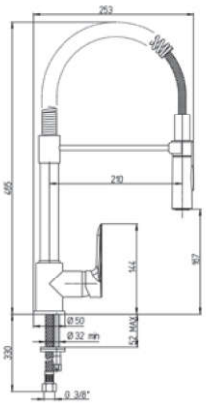	09YO555TC	Νεροχύτου ρουξούνι σπιράλ, μαύρη	**321,00**

DAX ΜΑΥΡΗ

ΕΙΔΟΣ	ΣΧΕΔΙΟ	ΚΩΔΙΚΟΣ	ΠΕΡΙΓΡΑΦΗ	ΤΙΜΗ €
	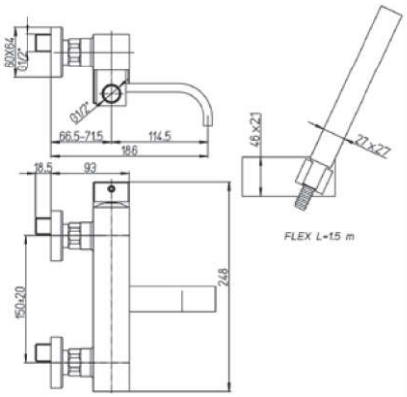	84YO105RTC	Μπάνιου, μαύρη	**544,00**
	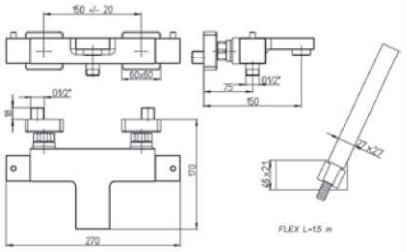	84YO105TCTH	Μπάνιου θερμοστατι-κή, μαύρη	**586,00**
	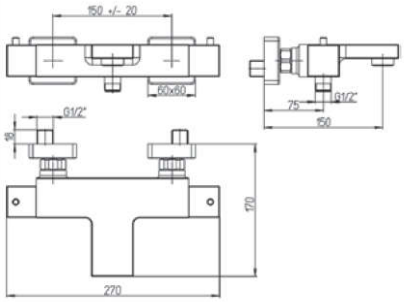	84YO111TCTH	Ντουζιέρας θερμοστατι-κή, μαύρη	**473,00**
	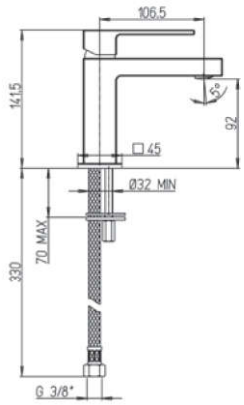	84YO205TCLRS	Νιπτήρος χωρίς Α/Β, μαύρη	**181,00**

DAX ΜΑΥΡΗ

ΕΙΔΟΣ	ΣΧΕΔΙΟ	ΚΩΔΙΚΟΣ	ΠΕΡΙΓΡΑΦΗ	ΤΙΜΗ €
	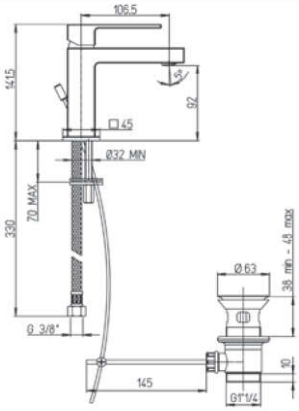	84YO211TCLRS	Νιπτήρος με Α/Β, μαύρη	**202,00**
	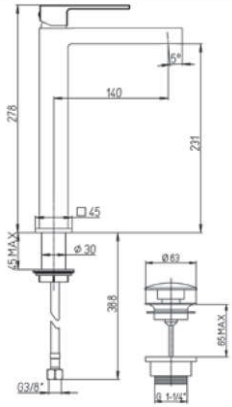	84YO211LLTCBLRSSR	Νιπτήρος ψηλή με Α/Β clicker, μαύρη	**349,00**
	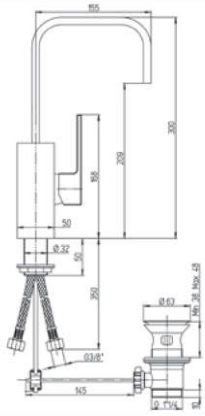	84YO250TCR	Νιπτήρος με Α/Β, μαύρη	**473,00**
	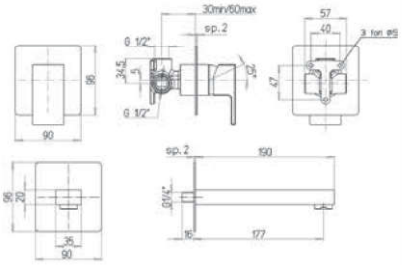	84YO208TCRQ	Νιπτήρος εντοιχισμού, μαύρη	**245,00**

MADE IN ITALY

DAX ΜΑΥΡΗ

ΕΙΔΟΣ	ΣΧΕΔΙΟ	ΚΩΔΙΚΟΣ	ΠΕΡΙΓΡΑΦΗ	ΤΙΜΗ €
	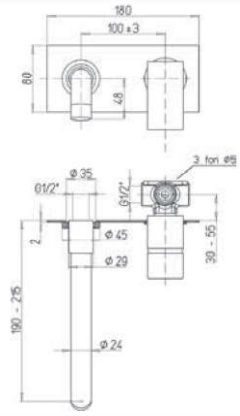	84YO208TCRP	Νιπτήρος εντοιχισμού με πλάκα, μαύρη	**245,00**
	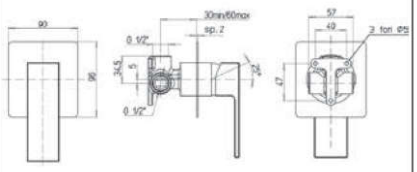	84YO690TCR	Ντουζιέρας εντοιχισμού, μαύρη	**164,00**
	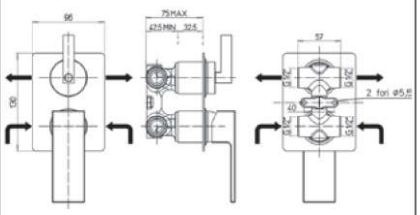	84YO6911TCR	Ντουζιέρας εντοιχισμού 2 οδών, μαύρη	**270,00**
	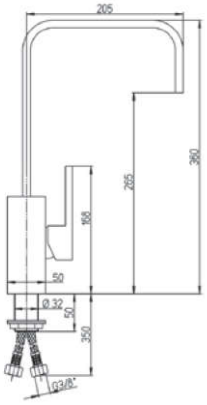	84YO572TCR	Νεροχύ-του όρθια, μαύρη	**456,00**

SHOWER COLLECTION ΜΑΥΡΗ ΣΤΡΟΓΓΥΛΗ ΣΕΙΡΑ

ΕΙΔΟΣ	ΣΧΕΔΙΟ	ΚΩΔΙΚΟΣ	ΠΕΡΙΓΡΑΦΗ	ΤΙΜΗ €
	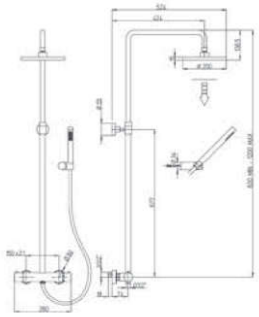	78YO689 TCTHFT32P1	Κολώνα ντουζ με κώδωνα Φ200+τη-λέφωνο, μαύρη	**860,00**
	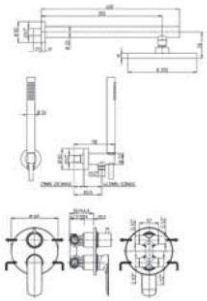	09YO433TCD	Εντοι-χισμού πλήρες σετ 2-οδών, μαύρο	**564,00**
	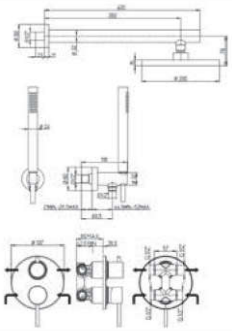	78YO433TCD	Εντοι-χισμού πλήρες σετ 2-οδών, μαύρο	**564,00**
	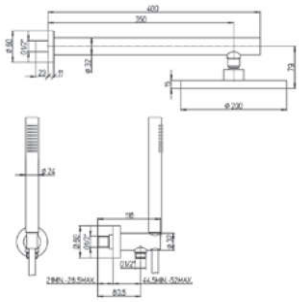	78YO441TC	Σετ κώ-δωνας, μπράτσο, τηλέφωνο, σπιράλ, στήριγμα, μαύρο	**380,00**
	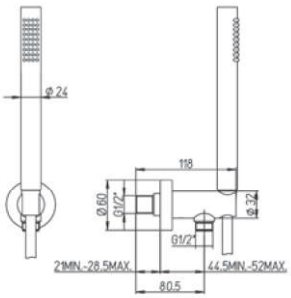	73YO440TC	Σετ τη-λέφωνο, σπιράλ, στήριγμα, μαύρο	**155,00**

MADE IN ITALY

SHOWER COLLECTION ΜΑΥΡΗ ΣΤΡΟΓΓΥΛΗ ΣΕΙΡΑ

ΕΙΔΟΣ	ΣΧΕΔΙΟ	ΚΩΔΙΚΟΣ	ΠΕΡΙΓΡΑΦΗ	ΤΙΜΗ €
	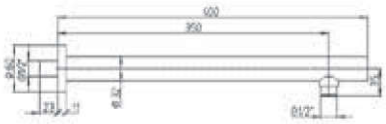	50YO745TC440BI	Μπρά-τσο Φ32 - 400mm + ροζέτα, μαύρο	**91,00**
	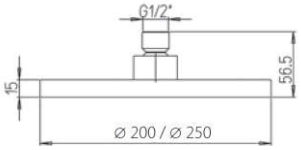	50YO759TCARE20 50YO759TC25EBI/I	Κώδωνας ABS ντουζ Φ200, μαύρος Κώδωνας ABS ντουζ Φ250, μαύρος	**138,00** **200,00**
		53YO155/739	Τηλέφω-νο 1-ροή, μαύρο	**21,80**
		50YO503P	Παροχή τοίχου 1/2΄΄Χ1/2΄΄ στρογγυλή, μαύρη	**30,00**
	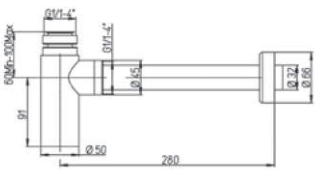	78YO849	Σιφώνι 1 1/4΄΄ στρογγυλό, μαύρο	**116,00**

SHOWER COLLECTION ΜΑΥΡΗ ΤΕΤΡΑΓΩΝΗ ΣΕΙΡΑ

ΕΙΔΟΣ	ΣΧΕΔΙΟ	ΚΩΔΙΚΟΣ	ΠΕΡΙΓΡΑΦΗ	ΤΙΜΗ €
	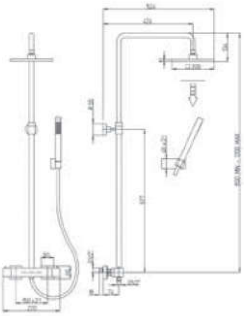	84YO689 TCTHFT32P1	Κολώνα με μπαταρία ντουζ θερμ/κή και τη-λέφωνο, μαύρη	**1.027,00**
	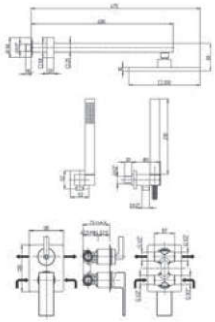	84YO433TCDR	Εντοι-χισμού πλήρες σετ 2-οδών, μαύρο	**690,00**
	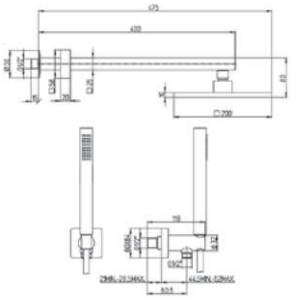	84YO441TCR	Σετ κώ-δωνας, μπράτσο, τηλέφωνο, σπιράλ, στήριγμα, μαύρο	**502,00**
	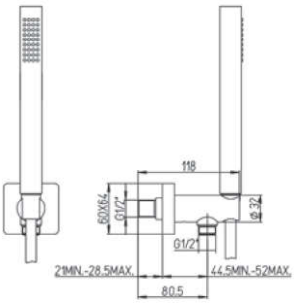	84YO440TC	Σετ τηλέφω-νο, σπιράλ, στήριγμα, μαύρο	**159,00**
	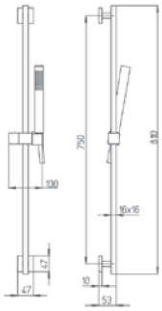	82YO129TC	Κολώνα ντουζ με σπιράλ +τηλέφωνο, μαύρη	**395,00**

SHOWER COLLECTION ΜΑΥΡΗ ΤΕΤΡΑΓΩΝΗ ΣΕΙΡΑ

ΕΙΔΟΣ	ΣΧΕΔΙΟ	ΚΩΔΙΚΟΣ	ΠΕΡΙΓΡΑΦΗ	ΤΙΜΗ €
	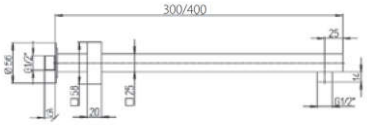	50YO745TCT730BI 50YO745TCT740BI	Μπράτσο 25x25 - 300mm + ροζέτα, μαύρο Μπράτσο 25x25 - 400mm + ροζέτα, μαύρο	**80,00** **92,00**
	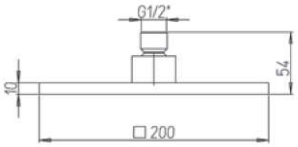	50YO759TCASQ	Κώδωνας ντουζ ABS 200x200 antical, μαύρος	**177,00**
	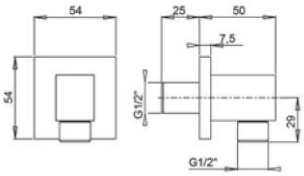	50YO503PQ	Παροχή τοίχου 1/2΄΄x1/2΄΄ τετράγωνη, μαύρη	**112,00**
	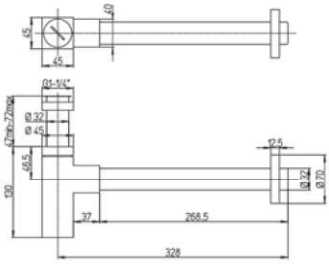	84YO849	Σιφώνι 1 1/4΄΄ τετράγωνο, μαύρο	**130,00**
	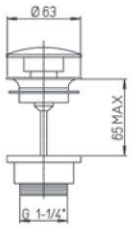	53YO945TCETSR	Βαλβίδα 1 1/4΄΄ clicker, μαύρη	**43,00**

ΔΙΑΦΟΡΑ ΑΝΤΑΛΛΑΚΤΙΚΑ

599C

Ρουξούνι Ø 18 "J" 13cm για art. 254

"J"

Νιπτήρος

CR **15,75**

599A

Ρουξούνι Ø 18 "J" 20cm για art. 570

"J"

Νεροχύτου

CR **17,85**

597

Ρουξούνι "P" για art. 215 και 225

Νιπτήρος

CR **15,75**

601U

Ρουξούνι "U" Ø 18x180 για art. 502, 518

"U"

Νεροχύτου

CR **12,10**

602U

Ρουξούνι "U" Ø 18x250 για art. 502, 518

"U"

Νεροχύτου

CR **12,60**

603U

Ρουξούνι "U" Ø 18x300 για art. 502, 518

"U"

Νεροχύτου

CR **13,20**

604U

Ρουξούνι "U" Ø 18x400 για art. 502, 518

"U"

Νεροχύτου

CR **15,75**

601

Ρουξούνι "S" Ø 18x180 για art. 501

"S"

Νεροχύτου

CR **12,10**

602

Ρουξούνι "S" Ø 18x250 για art. 501

"S"

Νεροχύτου

CR **12,60**

603

Ρουξούνι "S" Ø 18x300 για art. 501

"S"

Νεροχύτου

CR **13,15**

604

Ρουξούνι "S" Ø 18x400 για art. 501

"S"

Νεροχύτου

CR **15,75**

948BL16

Χυτό ρουξούνι 160 mm για αναμικτικές τοίχου, για art. 501

Νεροχύτου

CR **30,45**

MADE IN ITALY

ΔΙΑΦΟΡΑ ΑΝΤΑΛΛΑΚΤΙΚΑ

948B

Χυτό ρουξούνι 200 mm για αναμικτικές τοίχου, για art. 501

Νεροχύτου

CR **35,70**

948BL

Ρουξούνι 240 mm για αναμικτικές τοίχου, για art. 501

Νεροχύτου

CR **34,65**

948BL30

Ρουξούνι 300 mm για αναμικτικές τοίχου, για art. 501

Νεροχύτου

CR **39,90**

599E

Χυτό ρουξούνι για art. 570

Νεροχύτου

CR **58,80**

572C

Ρουξούνι "P" για art. 572

Νεροχύτου

CR **27,85**

599B

Ρουξούνι 90° για art. 572/90

90° tube spout

Νεροχύτου

CR **31,00**

BKCR910

Πόμολο κλασσικής με μπλε/κόκκινη τάπα

CR **9,45**

54..430

Στόμιο για μπαταρία μπάνιου εντοιχισμού

Μπάνιου

CR **60,00**

587

Σπιράλ τηλεφώνου 15x1-1/2" cm 150, για art. 566, 567, 568

Νεροχύτου

CR **24,15**

53..185ABS

Ρυθμιζόμενο στήριγμα ντουζ ABS

Μπάνιου

CR **9,00**

20..185

Ρυθμιζόμενο στήριγμα ντουζ (προσδιορίστε σειρά)

Μπάνιου

CR **17,00**

186

Στήριγμα ντουζ

Μπάνιου

CR **5,00**

ΑΝΤΑΛΛΑΚΤΙΚΟΙ ΜΗΧΑΝΙΣΜΟΙ

81CC956

Σετ ανταλλακτικών για τις σειρές CRUX και PIXEL

ΠΡΟΣ ΚΑΤΑΡΓΗΣΗ

19,50

20CC956

Μηχανισμός Atomix διαμ. 45 με στρογγυλό στέλεχος

ΠΡΟΣ ΚΑΤΑΡΓΗΣΗ

9XZ30

21,00

20CC956Q

Μηχανισμός Atomix - Botero διαμ. 45 με τετράγωνο στέλεχος

ΠΡΟΣ ΚΑΤΑΡΓΗΣΗ

10X10.4

21,00

53CC956GMPR

Μηχανισμός προοδευτικού ελέγχου για αναμικτικές σειρές CRUX και PIXEL NEA είδη 690-691

8X20

21,00

53CC956G40D2S

Μηχανισμός διαμ. 40 με διανεμητή, ρυθμιστή παροχής και θερμοκρασίας

10X10.4

21,00

53CC956G40DAP

Μηχανισμός διαμ. 40 με διανεμητή

10X10.4

21,00

53CC956GMD

Μηχανισμός διαμ. 35 με διανεμητή

COX

9X9

21,00

53CC956G350

Μηχανισμός ανοιχτός διαμ. 35 με διανεμητή

9X9

21,00

53CC956G402S

Μηχανισμός διαμ. 40 χωρίς διανεμητή, με ρυθμιστή παροχής και θερμοκρασίας

10X10.4

21,00

53CC956G40AP

Μηχανισμός διαμ. 40 χωρίς διανεμητή

10X10.4

21,00

53CC956GM

Μηχανισμός διαμ. 35 χωρίς διανεμητή

9X9

21,00

53CC956G25

Μηχανισμός διαμ. 25 χωρίς διανεμητή

9X9

21,00

Οι μηχανισμοί με τιμή σε κίτρινο έχουν χρόνο παράδοσης 4-5 εβδομάδες

MADE IN ITALY

ΑΝΤΑΛΛΑΚΤΙΚΟΙ ΜΗΧΑΝΙΣΜΟΙ

53CC956G2510

Μηχανισμός aperta διαμ. 25 χωρίς διανεμητή

9X9

21,00

..956CF

Μηχανισμός για αναμικτική - Συσκ. 5 τμχ (εξειδικεύστε ΤΥΠΟ)

90,00

53CC956DEV35

Περιστροφικός μηχανισμός 2 εξόδων
με ενδιάμεσο σημείο κλειστού

7X7

31,00

53CC956DRG40

Μηχανισμός περιστροφικός 3 εξόδων

8X20

31,00

53CC956R05G47

Μηχανισμός 5 εξόδων ομοαξονικός

8X20

31,00

53CC956DDG40

Μηχανισμός 3 εξόδων δυναμικός

10X10.4

31,00

53CC956DD5G47

Μηχανισμός 5 εξόδων δυναμικός

10X10.4

31,00

2TCR959/910

Μηχανισμός για αναμικτική θερμοστατική, είδος 111, 511, 690 (Εξειδικεύστε σειρά και είδος)

75,10

2TCC959

Μηχανισμός για αναμικτική θερμοστατική
(Εξειδικεύστε είδος)

10X24

64,60

84NL959

Μηχανισμός για αναμικτική θερμοστατική
(Εξειδικεύστε είδος)

8X20

81,40

69CC959

Μηχανισμός για αναμικτική θερμοστατική
είδος 511, 111 (Εξειδικεύστε είδος)

8X20

56,70

53CC956D1DEV35

Μηχανισμός διαμ. 35 εξόδου EVO με διανεμητή

7X7

21,00

Οι μηχανισμοί με τιμή σε κίτρινο έχουν χρόνο παράδοσης 4-5 εβδομάδες

MADE IN ITALY

Paini

ΑΝΤΑΛΛΑΚΤΙΚΟΙ ΜΗΧΑΝΙΣΜΟΙ

53CC956G350EP

Μηχανισμός ανοιχτός διαμ. 35 Energy Saving

9X9

21,00

53CC956G350R2M

Μηχανισμός ανοιχτός διαμ. 35 με ρυθμιστή παροχής και θερμοκρασίας

9X9

21,00

53CC956G351EP

Μηχανισμός διαμ. 35 Energy Saving

9X9

21,00

53CC956G35DEP

Μηχανισμός διαμ. 35 με διανεμητή Energy Saving

9X9

21,00

53CC956G250T

Μηχανισμός ανοιχτός διαμ. 25, στρογγυλό στέλεχος Ø 5

Ø5
με φρεζαρισμένες πλευρές 4 mm

21,00

40HC1

Μηχανισμός διαμ. 40 νεροχύτου

21,00

40FC1

Μηχανισμός διαμ. 40 μπάνιου / νιπτήρα

21,00

Οι μηχανισμοί με τιμή σε κίτρινο έχουν χρόνο παράδοσης 4-5 εβδομάδες

MADE IN ITALY

ΑΝΤΑΛΛΑΚΤΙΚΟΙ ΜΗΧΑΝΙΣΜΟΙ

CLCC180/AF14

Βαλβίδα 1/2" πολυστροφική

CLASSICA
ΣΕΙΡΑ CL...

8X20

CC 11,05

17..18017 liberty

Βαλβίδα 1/2"

8X20

CC 5,80

53..181

Βαλβίδα 1/2" για εντοιχισμένη αναμικτική

8X20

CC 11,05

17..181

Βαλβίδα 1/2" για εντοιχισμένη αναμικτική

8X20

CC 11,05

53CC581AD - δεξί

Βαλβίδα 1/2" με κεραμικό δίσκο 1/4 στροφής

8X20

CC 15,75

Βαλβίδα 1/2" με κεραμικό δίσκο 1/2 στροφής (180°)

CLASSICA
ΣΕΙΡΑ BK..

8X20

CC 11,05

53CC581AS - αριστερό

Βαλβίδα 1/2" με κεραμικό δίσκο 1/4 στροφής

8X20

CC 15,75

53CC5813/4S25 - δεξί

Βαλβίδα 3/4" με κεραμικό δίσκο 1/4 στροφής

8X20

CC 26,25

Οι μηχανισμοί με τιμή σε κίτρινο πλαίσιο έχουν χρόνο παράδοσης 4-5 εβδομάδες

MADE IN ITALY

ΠΙΝΑΚΕΣ ΕΠΙΛΟΓΗΣ ΑΝΤΑΛΛΑΚΤΙΚΟΥ ΜΗΧΑΝΙΣΜΟΥ

ΑΝΑΜΙΚΤΙΚΗ ΜΟΝΗΣ ΛΑΒΗΣ	Αναμικτική μπάνιου **είδος 100 - 105**	Αναμικτική νιπτήρος εντοιχισμού **είδος 208 - 208P**	Αναμικτική νιπτήρος **είδος 205 - 201 - 211**	Αναμικτική νιπτήρος περιστρεφόμενο ρουξούνι **είδος 250 - 251**
ARENA 92..	53CC956GM	53CC956GM	53CC956G35O	53CC956GM
ATACAMA WW..	53CC956GM	53CC956GM	53CC956G25O	
COOPER 80..	53CC956G40DR2		53CC956G40DR2	
COX 78..	53CC956GMD	53CC956GM	53CC956GMD	53CC956GM
CRETA 100 42..	53CC956G40DAP		53CC956G40DAP	
DAX R 84..	53CC956GM	53CC956GM	53CC956G25	53CC956GM
GHIBLI 44..	53CC956GM	53CC956GM	53CC956G35O	
LADY 89..	53CC956GM	53CC956GM	53CC956G25O	
LE MANS 90..	53CC956GM	53CC956GM	53CC956G35OEP	53CC956GM
MESSINA	53CC956GM		53CC956G25	
MIURA MR..	53CC956GM		53CC956GM	
MORGANA 73..			53CC956G25	
NOVE 09..	53CC956GMD	53CC956GM	53CC956D30OSETMT	
ORNELLAIA 87..		53CC956GM		
OVO 86..	53CC956GMD	53CC956GM	53CC956GMD	53CC956GMD
P3	53CC956GMD		53CC956G350N	
PALERMO	53CC956GM		53CC956G25	
PARALLEL 47..	53CC956GMD	53CC956GM	53CC956G35O	53CC956GM
PILOTA 47..	53CC956G40AP/40FC1		53CC956G40AP/40FC1	
PIXEL NEW 81..	53CC956GMD	53CC956GM	53CC956G25OT	
SMART MEDICAL SH..	53CC956GMD		53CC956G251FOROEVS	
VENTUS 93..	53CC956G40AP		53CC956G35O	

MADE IN ITALY

ΠΙΝΑΚΕΣ ΕΠΙΛΟΓΗΣ ΑΝΤΑΛΛΑΚΤΙΚΟΥ ΜΗΧΑΝΙΣΜΟΥ

Αναμικτική μπιντέ **είδος 306**	Αναμικτική κουζίνας τοίχου **είδος 501**	Αναμικτική ντουζ **είδος 511**	Αναμικτική κουζίνας **είδος 568**	Αναμικτική κουζίνας **είδος 555 - 556 - 557**
53CC956G35O	53CC956GM	53CC956GM	53CC956GM	53CC956GM
53CC956G25O	53CC956GMD	53CC956GM		
53CC956G40DR2	53CC956G40DR2	53CC956G40DR2	53CC956G40R2	
53CC956GMD	53CC956GMD	53CC956GMD	53CC956GM	53CC956GM
53CC956G40DAP	53CC956G40DAP	53CC956G40DAP	53CC956G40AP	
53CC956G25		53CC956GM		53CC956GM
53CC956G35O		53CC956GM		
53CC956G25O				
53CC956G35OEP		53CC956GM		53CC956GM
53CC956GM		53CC956GM		
53CC956G25				
53CC956G25				
53CC956D30OSETMT		53CC956GMD	53CC956GM	53CC956GM
53CC956GMD		53CC956GMD		53CC956GMD
53CC956G25				
53CC956G35O		53CC956GMD	53CC956GM	53CC956GM
53CC956G25OT	53CC956GMD	53CC956GMD		
53CC956G40AP/40FC1			53CC956G40AP/40FC1	
53CC956G35D2SEVEP	53CC956GMD	53CC956GMD	53CC956GM	
53CC956G35O		53CC956G40AP	53CC956G40AP	

ΠΙΝΑΚΕΣ ΕΠΙΛΟΓΗΣ ΑΝΤΑΛΛΑΚΤΙΚΟΥ ΜΗΧΑΝΙΣΜΟΥ

ΑΝΑΜΙΚΤΙΚΗ ΜΟΝΗΣ ΛΑΒΗΣ	Αναμικτική νιπτήρος **είδος 217** Αναμικτική κουζίνας **είδος 570 - 571**	Αναμικτική κουζίνας **είδος 572**	Αναμικτική κουζίνας **είδος 573 - 583**	Αναμικτική κουζίνας **είδος 579**
ARENA 92..		53CC956GM	53CC956GM	
ATACAMA WW..	53CC956GM		53CC956GM	
COOPER 80..		53CC956G40DR2	53CC956G40DR2	
COX 78..		53CC956GM	53CC956GM	53CC956GM
CRETA 100 42..	53CC956G40AP	53CC956G40DAP	53CC956G40AP	
DAX R 84..		53CC956GM		53CC956G25O
GHIBLI 44..		53CC956GM		
LADY 89..				53CC956G25O
LE MANS 90..		53CC956GM	53CC956G35EP	
MESSINA				
MIURA MR..			53CC956G35EP	
MORGANA 73..				53CC956G25
NOVE 09..		53CC956GM	53CC956GM	
ORNELLAIA 87..				
OVO 86..		53CC956GMD		53CC956GM
P3	53CC956GM		53CC956GM	
PALERMO				
PARALLEL 47..		53CC956GM	53CC956GM	
PILOTA	53CC956G40DAP/40HC1	53CC956G40AP/40FC1	53CC956G40AP/40FC1	
PIXEL NEW 81..		53CC956G25OT		
SMART MEDICAL SH..			53CC956G352SEVEP	
VENTUS 93..			53CC956G40AP	

MADE IN ITALY

ΠΙΝΑΚΕΣ ΕΠΙΛΟΓΗΣ ΑΝΤΑΛΛΑΚΤΙΚΟΥ ΜΗΧΑΝΙΣΜΟΥ

Αναμικτική κουζίνας **είδος 591**	Αναμικτική ντους εντοιχισμού **είδος 690**	Αναμικτική ντους εντοιχισμού **είδος 691 1**
53CC956GM	53CC956GM	53CC956GM
	53CC956GM	53CC956GM
	53CC956G40DR2	53CC956G40DR2
53CC956GM	53CC956GM	53CC956GM
	53CC956G40DAP	53CC956G40DAP
	53CC956GM	53CC956GM
	53CC956GM	53CC956GM
	53CC956GM	53CC956GM
53CC956GM	53CC956GM	53CC956GM
	53CC956GM	53CC956GM
53CC956GM	53CC956GM	53CC956GM
53CC956GM	53CC956GM	53CC956GM
53CC956GM	53CC956GM	53CC956GM
	53CC956GM	53CC956GM
	53CC956GM	53CC956GM
	53CC956G40DAP	53CC956G40DAP

ΥΔΡΟΝΟΜΗ ΑΕΒΕ
ΘΕΣΗ ΚΥΡΙΛΛΟΣ
19300 ΑΣΠΡΟΠΥΡΓΟΣ
ΤΗΛ. : 210 6252444
FAX : 210 6252396
e-mail: info@hydronomi.gr
www.hydronomi.gr